radaway

PL Instrukcja montażu
GB Assembly instruction
D Montageanleitung
SK Návod na inštaláciu
CZ Pokyny k instalaci
RUS Инструкция по установке
UA Інструкція по установці
H Szerelési útmutató
RO Instructiuni de montaj
FR Instruction de montage
IT Istruzioni di montaggio
ES Instrucciones de ensamblaje
AE تعليمات التجميع

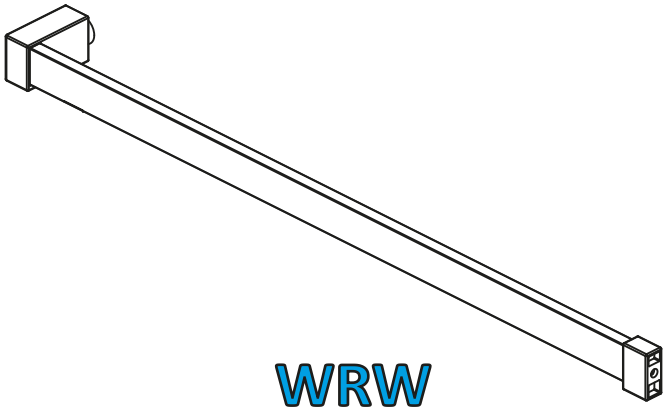

WRW

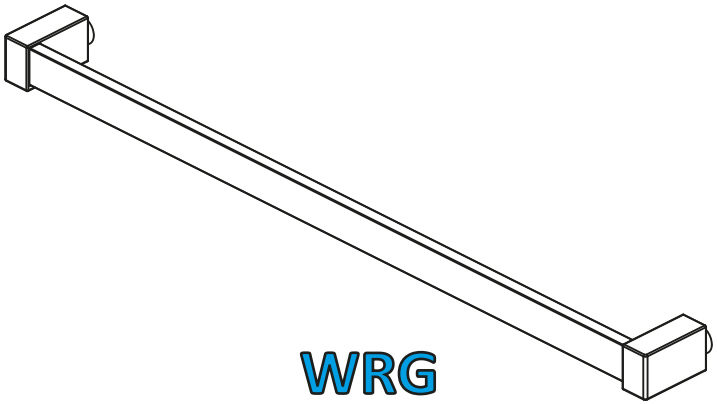

WRG

Indeks: 011-200020800v02

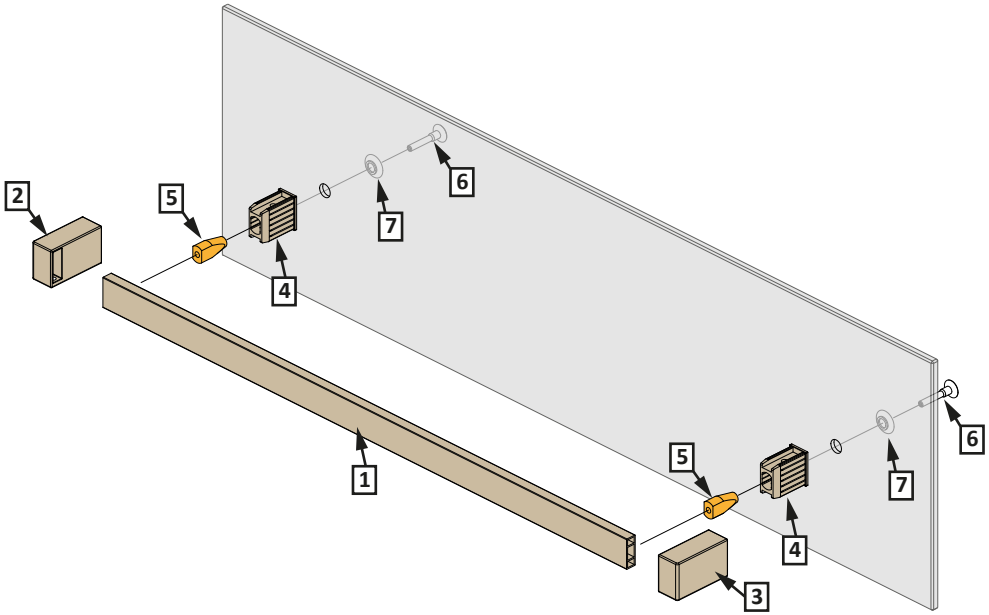

Nr Nr No. číslo počet No Sorszám Numar N° N° N° رقم	Oznaczenie Mark Bezeichnung Označenie Označení обозначение Jelölés Componenta Symbole Simbolo Símbolo علامة	Sztuk Pcs. Stück Kus KS штук Db. Bucati Pcs Pz Pzas قطع
1.		1
2. 3.	2.  3.	1 1
4.		2
5.		2
6.		2
7.		2
8.	 SW 2,5	1

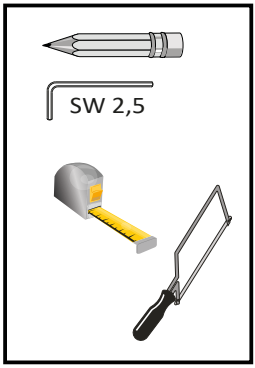

1

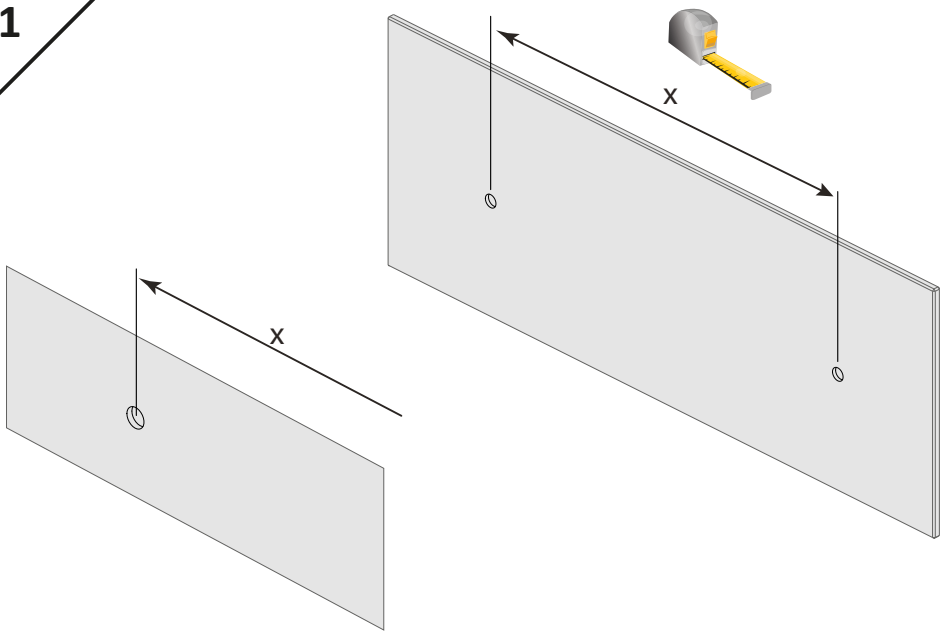

2

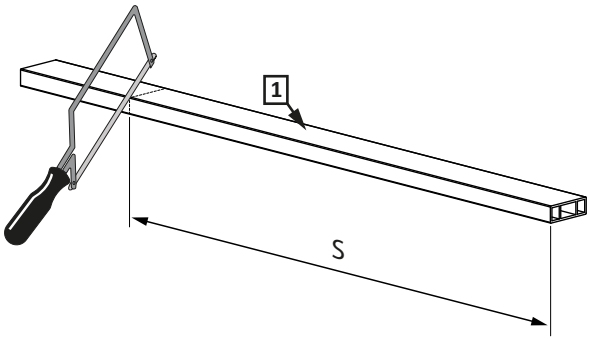

S = x + 12mm

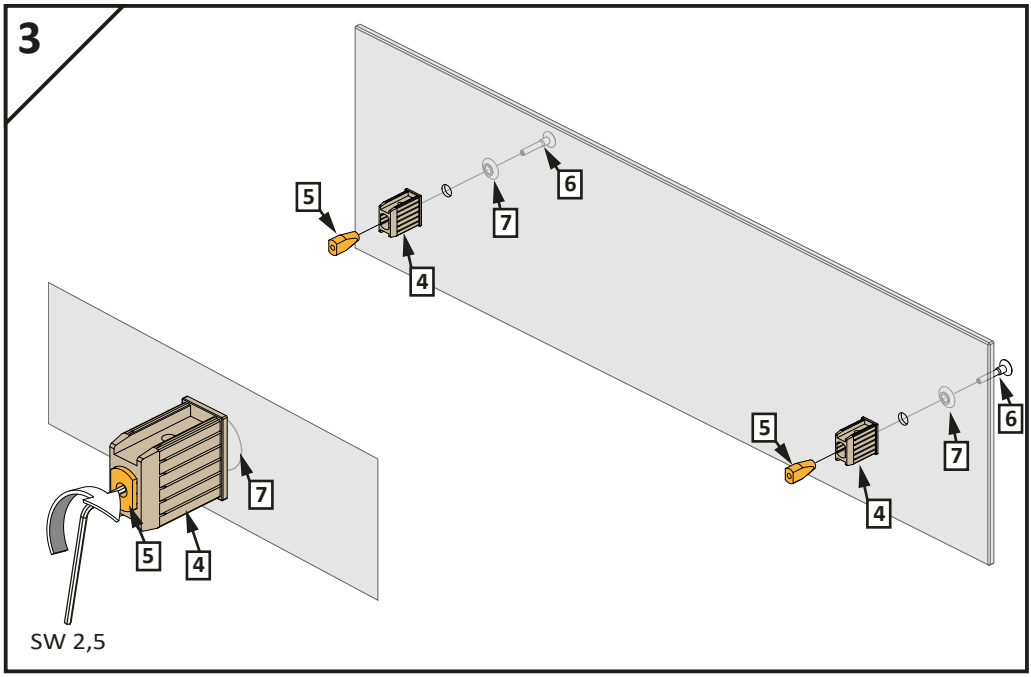

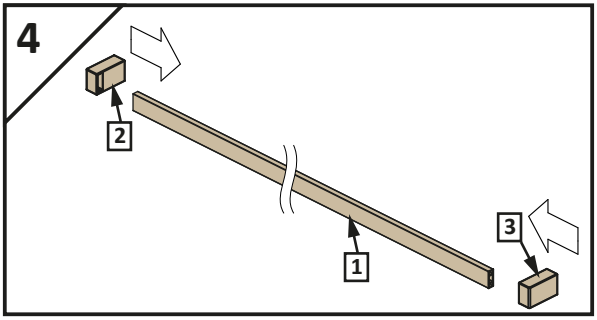

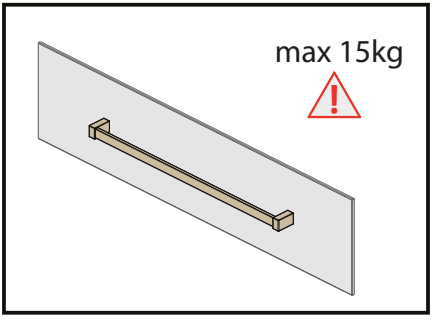

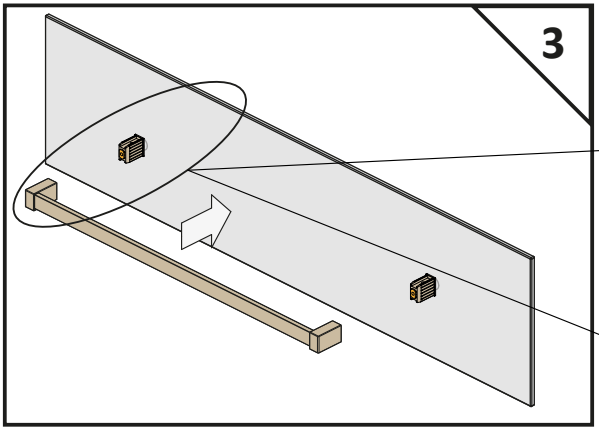

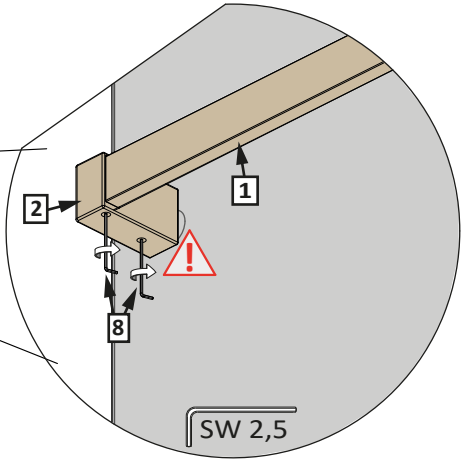

4

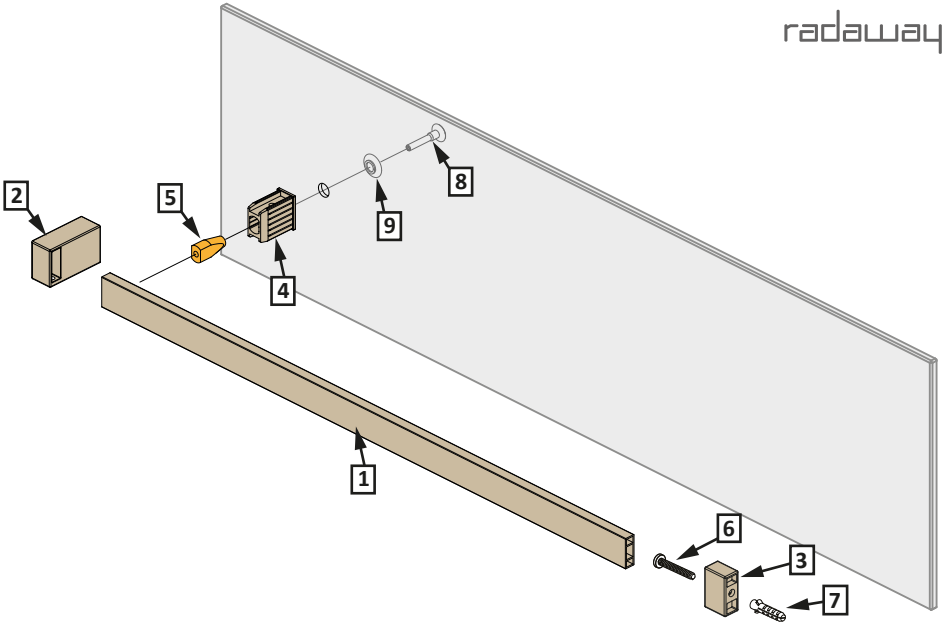

Nr Nr No. číslo počet No Sorszám Numar N° N° N° رقم	Oznaczenie Mark Bezeichnung Označenie Označení обозначение Jelölés Componenta Symbole Simbolo Símbolo علامة	Sztuk Pcs. Stück Kus KS штук Db. Bucati Pcs Pz Pzas قطع
1.		1
2. 3.	2.   3.	1 1
4.		1
5.		1
6.	 5x40 DIN 7991	1
7.	 ϕ8x40	1
8.		1
9.		1
10.	 SW 2,5	1

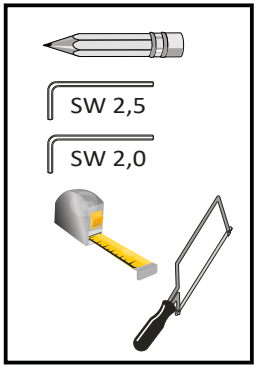

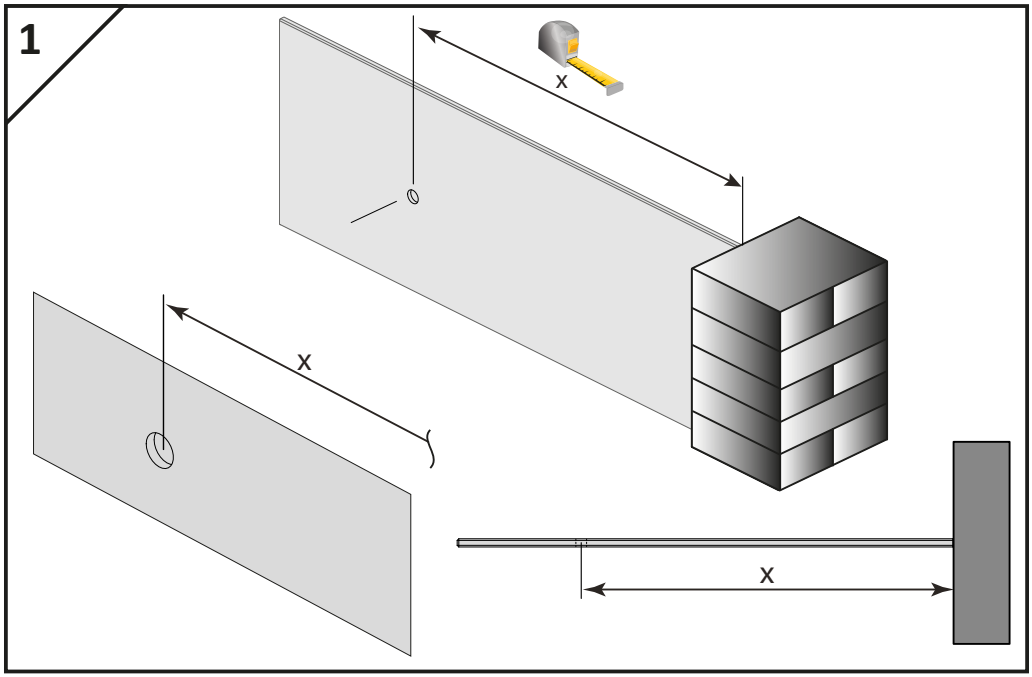
1
x
x
x

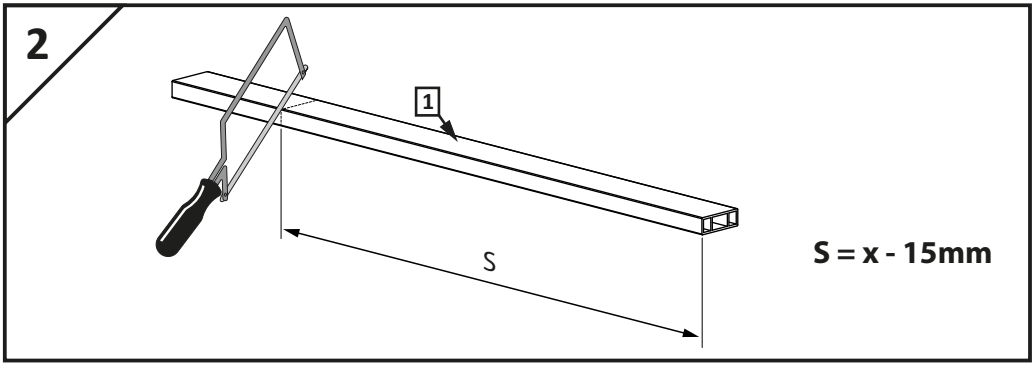
2
1
S
S = x - 15mm

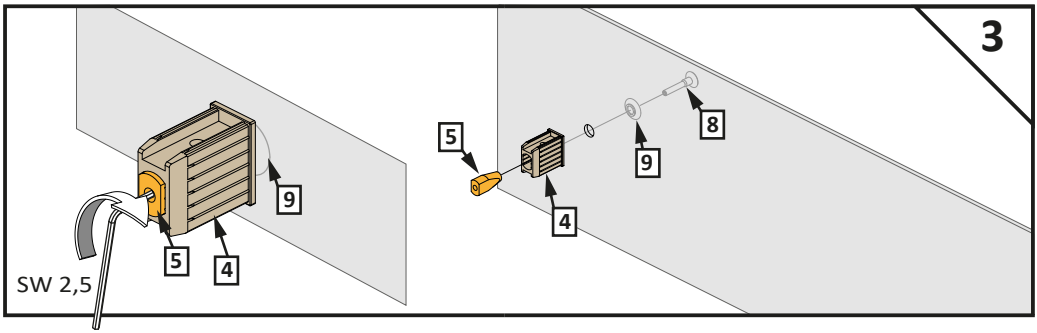
3
9
5
4
SW 2,5
5
9
8
4

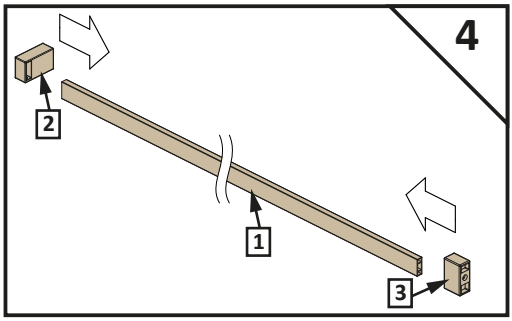
4
2
1
3

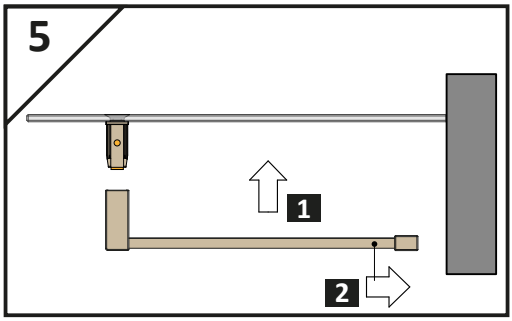
5
1
2

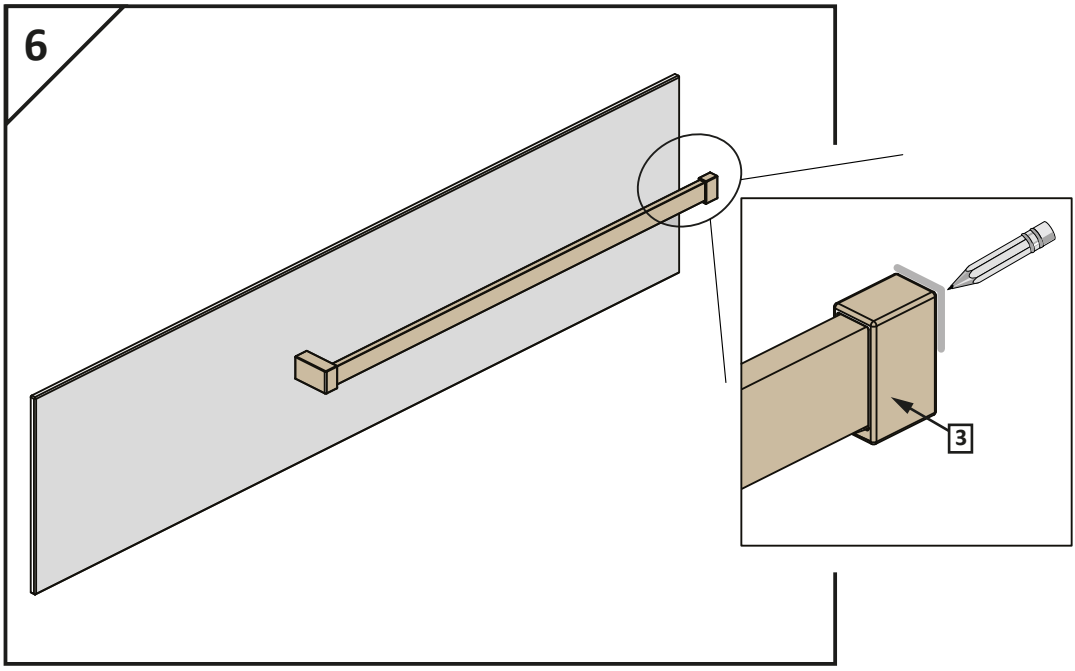
6
3

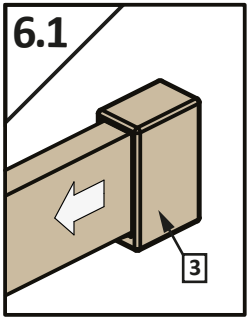
6.1
3

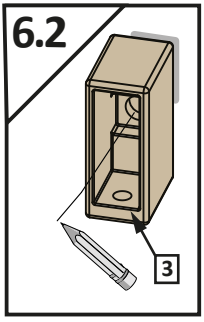
6.2
3

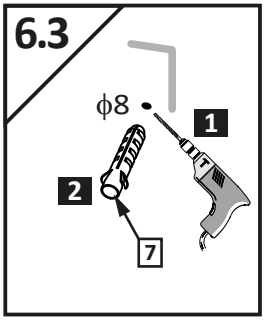
6.3
ϕ8
1
2
7

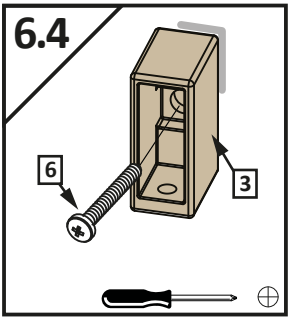
6.4
6
3

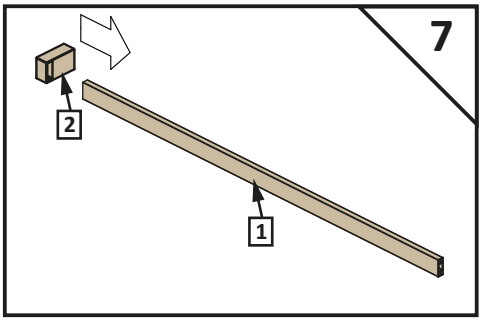
7
2
1

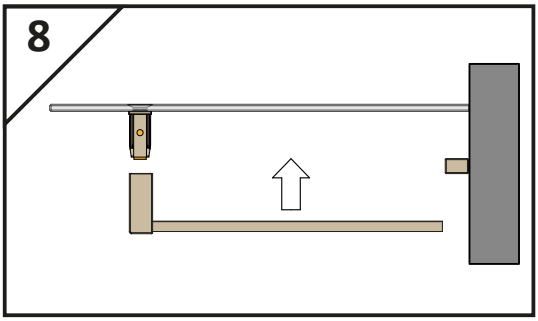
8

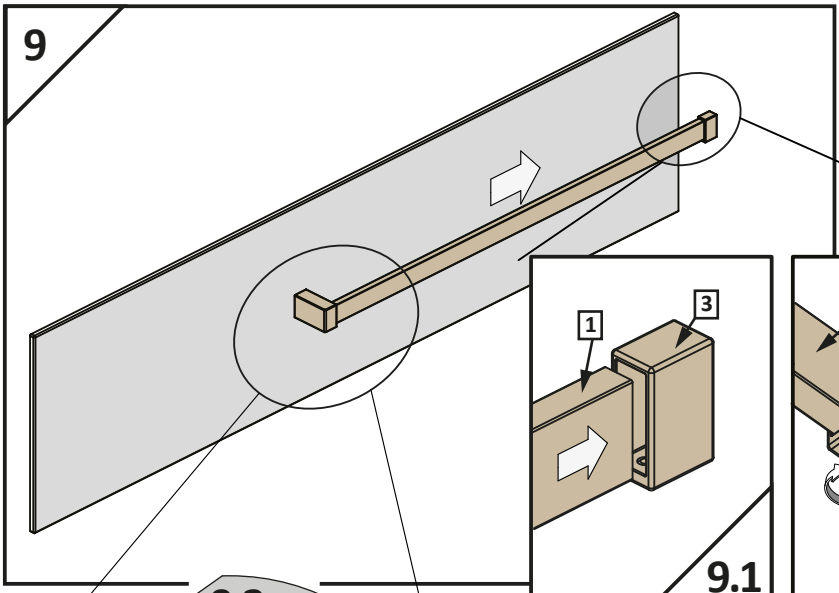
9

1
3
9.1

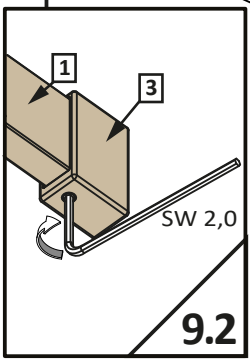
1
3
SW 2,0
9.2

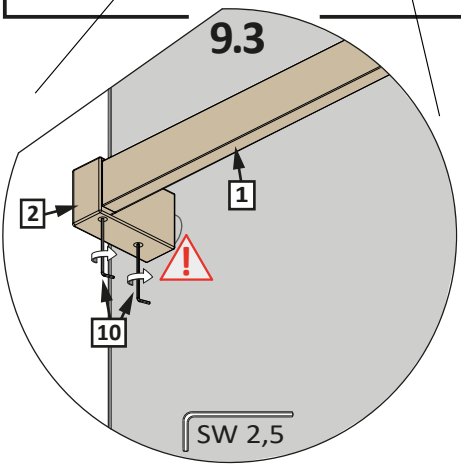
9.3
2
1
10
SW 2,5

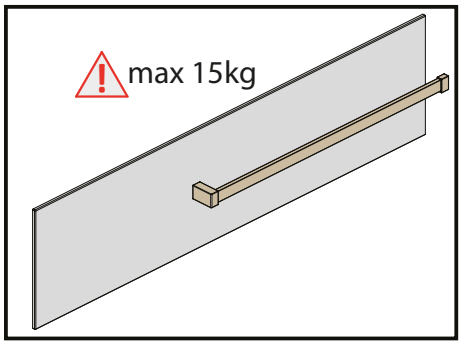
max 15kg