radaway

- (PL) Instrukcja montażu
- (GB) Assembly instruction
- (D) Montageanleitung
- (SK) Návod na inštaláciu
- (CZ) Pokyny k instalaci
- (RUS) Инструкция по установке
- (UA) Інструкція по установці
- (H) Szerelési útmutató
- (RO) Instructiuni de montaj
- (FR) Instruction de montage
- (IT) Istruzioni di montaggio
- (ES) Instrucciones de ensamblaje
- (AE) تعليمات التجميع

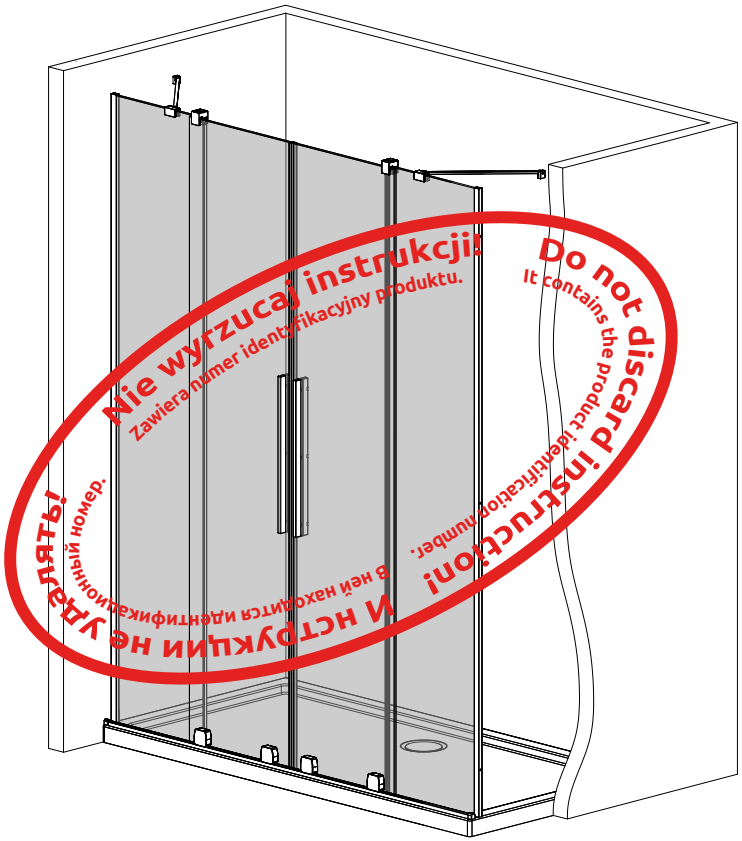

FURO DWD

Indeks: 011-200331200v01

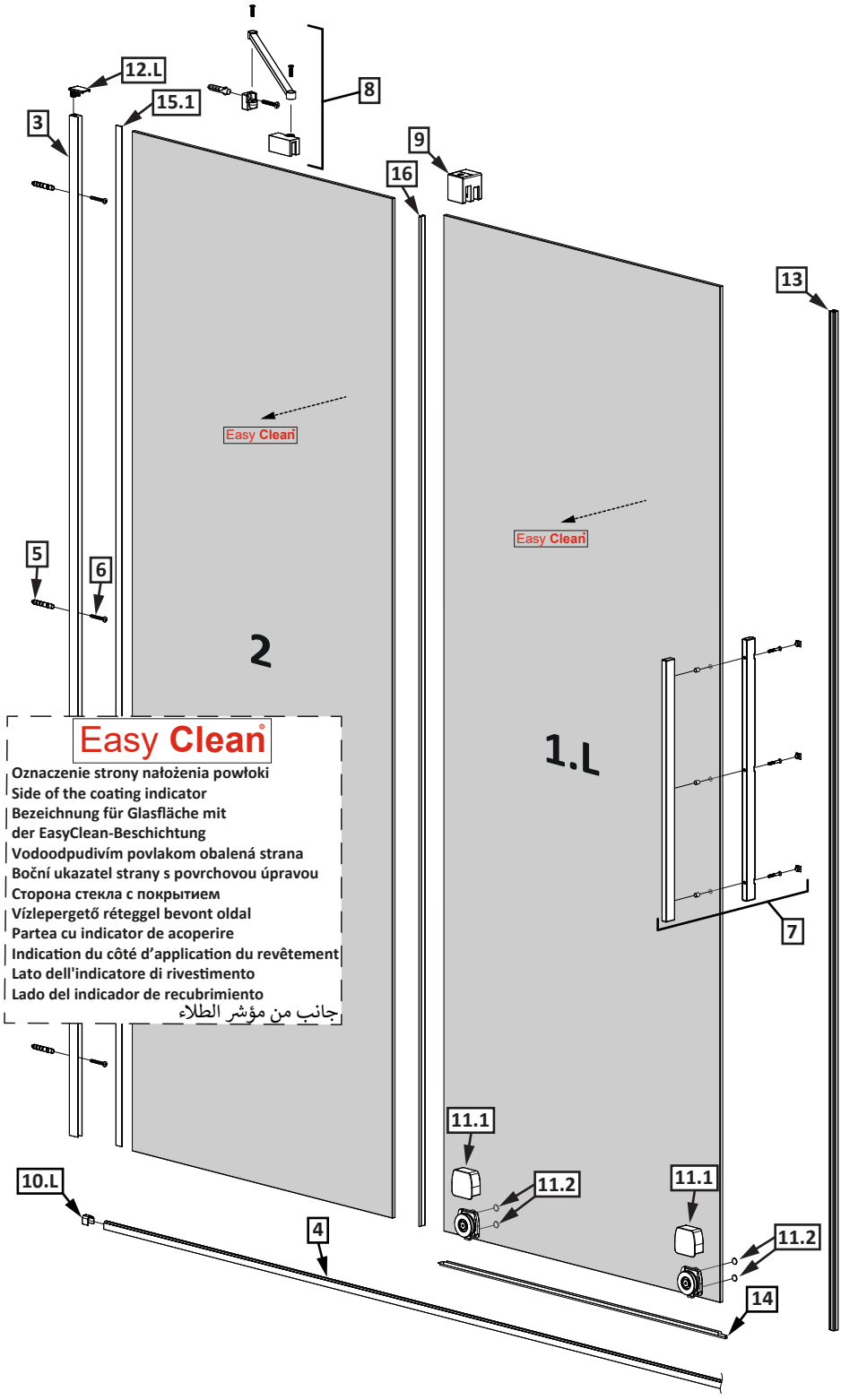
12.L
15.1
3
8
9
16
13
Easy Clean
Easy Clean
5
6
2
1.L
7
Easy Clean
Oznaczenie strony nałożenia powłoki
Side of the coating indicator
Bezeichnung für Glasfläche mit
der EasyClean-Beschichtung
Vodoodpudivím povlakom obalená strana
Boční ukazatel strany s povrchovou úpravou
Сторона стекла с покрытием
Vízlepergető réteggel bevont oldal
Partea cu indicator de acoperire
Indication du côté d'application du revêtement
Lato dell'indicatore di rivestimento
Lado del indicador de recubrimiento
جانب من مؤشر الطلاء
11.1
11.2
11.1
11.2
10.L
4
14

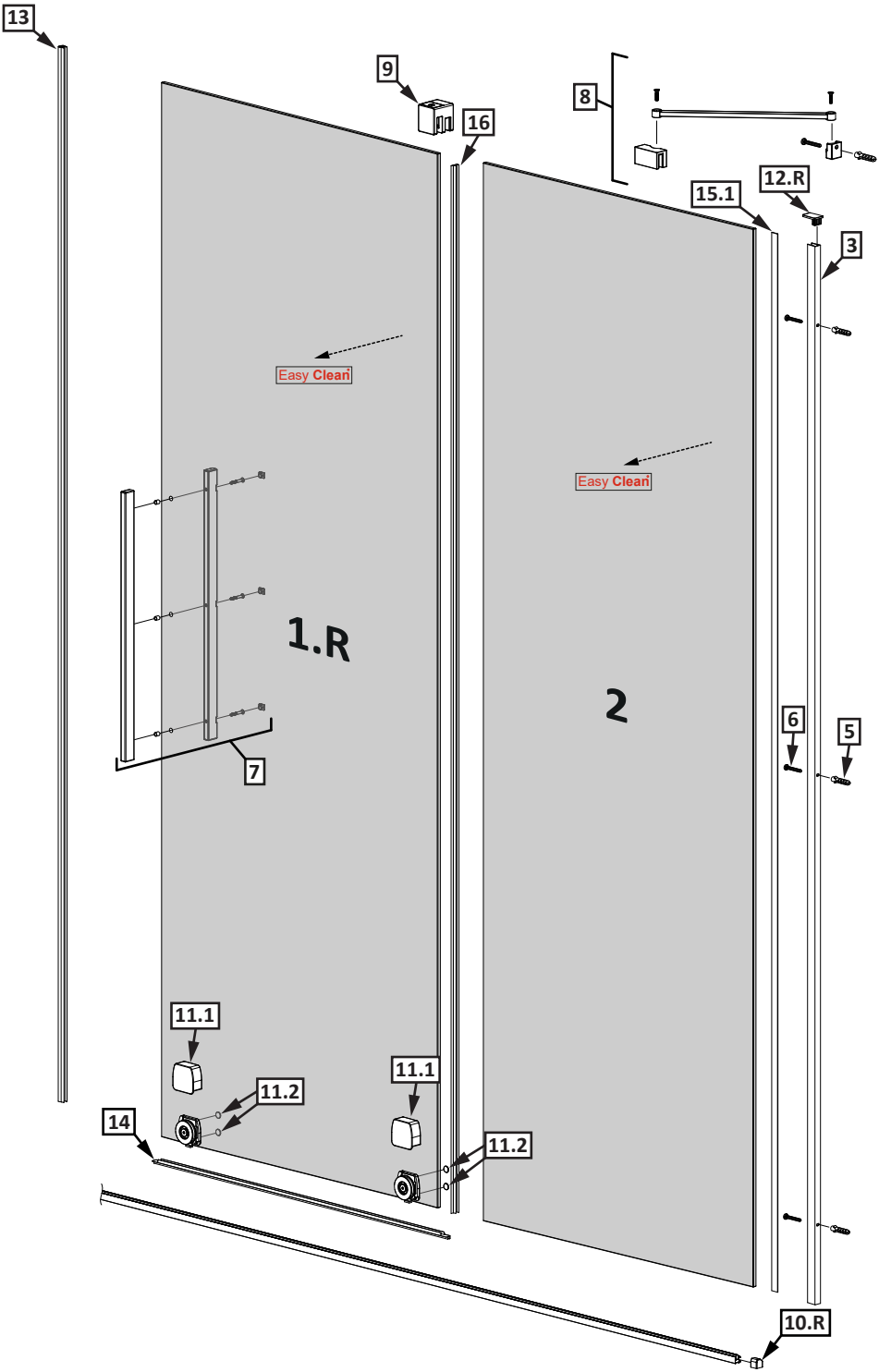
13
9
16
8
12.R
15.1
3
Easy Clean
Easy Clean
1.R
2
7
6
5
11.1
11.2
11.1
11.2
14
10.R

Nr Nr No. číslo počet No Sorszám Numar N° N° N° رقم	Oznaczenie Mark Bezeichnung Označenie Označení обозначение Jelölés Componenta Symbole Simbolo Símbolo علامة	Sztuk Pcs. Stück Kus KS штук Db. Bucati Pcs Pz Pzas قطع
1.L 1.R 2.	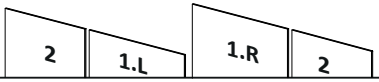	1 1 2
3.		2
4.		1
5.	 ϕ6	6
6.	 3,5x38 DIN 7981	6
7.		2
8.		2
9.		2
10.L 10.R	10.L   10.R	1 1
11.1 11.2	11.1  11.2 	4 8
12.L 12.R	12.L  12.R 	1 1
13.		2
14.		2
15.1 15.2	15.1  L = 2000mm 15.2  L = 50mm	2 2
16.	 L = 2000mm	2
17.	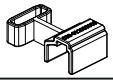	2
18.L 18.R	18.L  18.R 	1 1

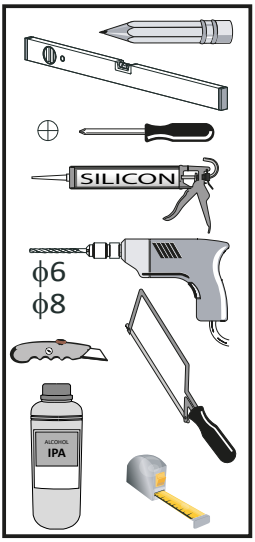

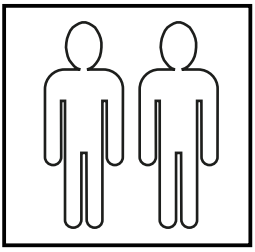



Nr Nr No. číslo počet No Sorszám Numar N° N° N° رقم	Oznaczenie Mark Bezeichnung Označenie Označení обозначение Jelölés Componenta Symbole Simbolo Símbolo علامة	Sztuk Pcs. Stück Kus KS штук Db. Bucati Pcs Pz Pzas قطع
19.	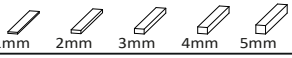	4
20.	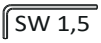	1
21.	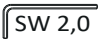	1
22.	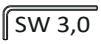	1
23.		4

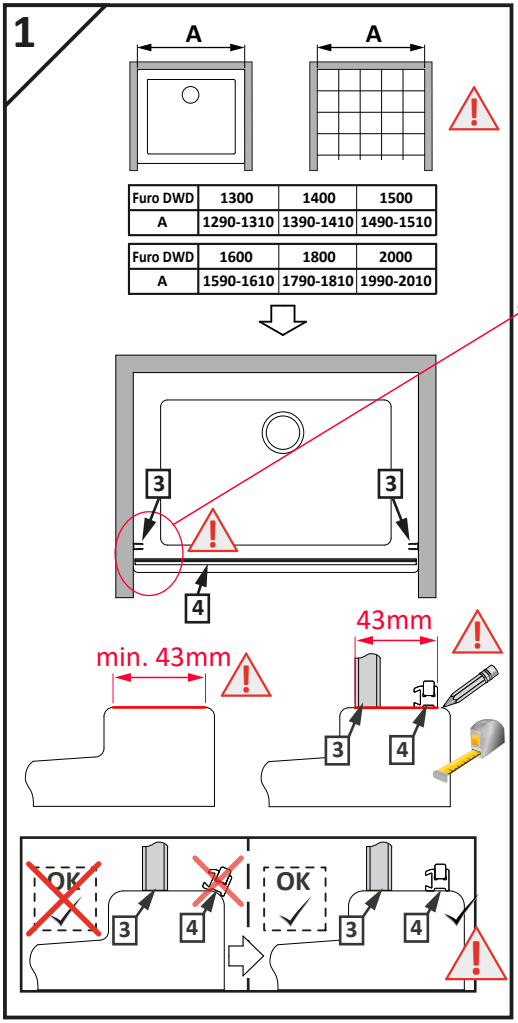
1
A
A
Furo DWD 1300 1400 1500
A 1290-1310 1390-1410 1490-1510
Furo DWD 1600 1800 2000
A 1590-1610 1790-1810 1990-2010
3
3
4
min. 43mm
43mm
3
4
OK
3
4
OK
3
4

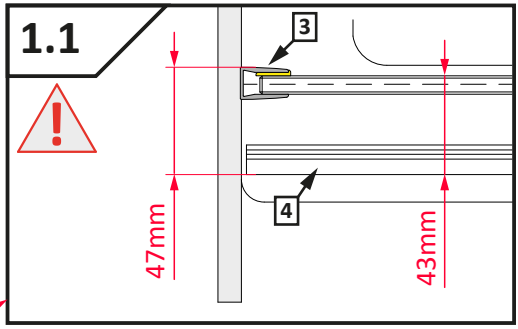
1.1
3
4
47mm
43mm

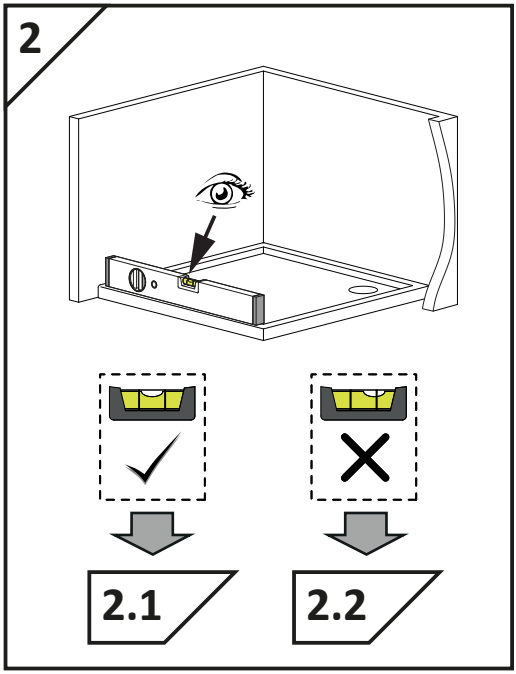
2
2.1
2.2

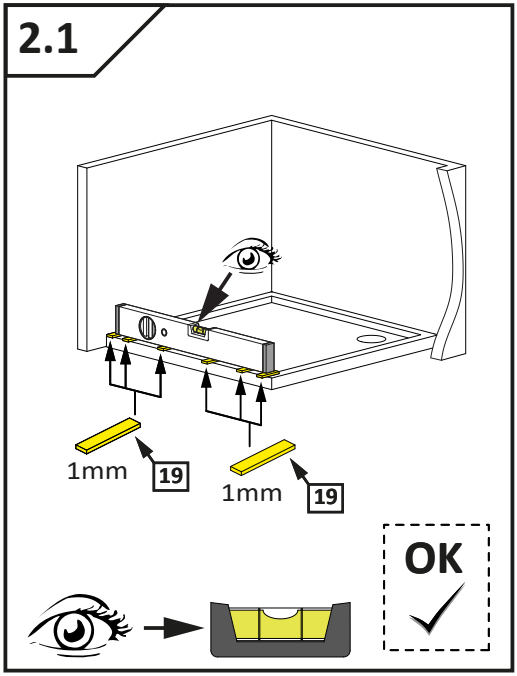
2.1
1mm
19
1mm
19
OK

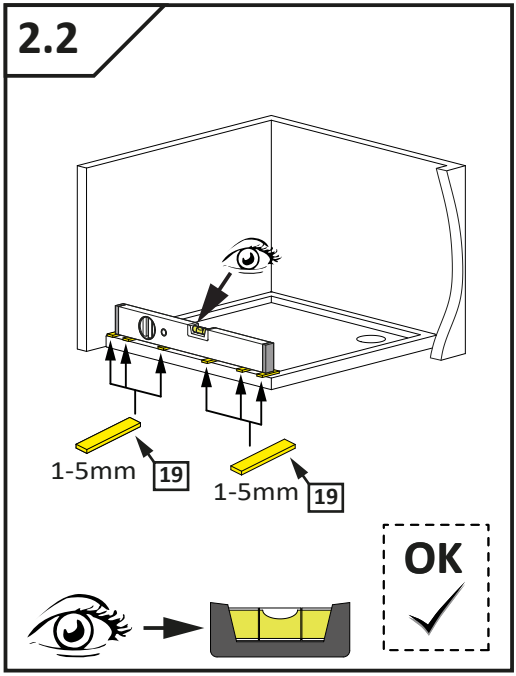
2.2
1-5mm
19
1-5mm
19
OK

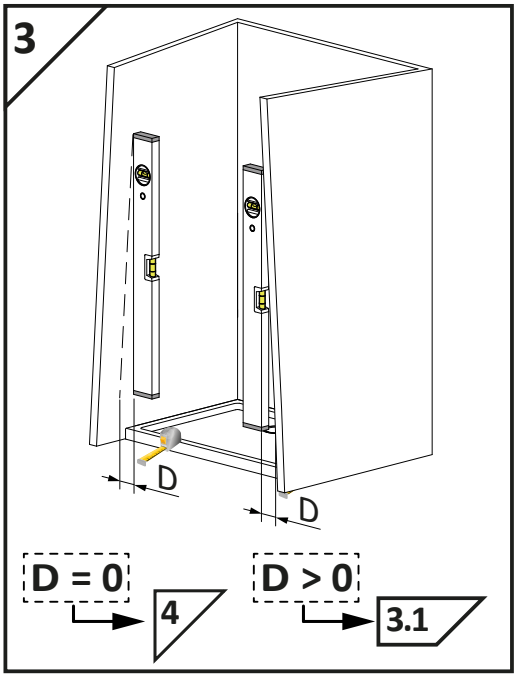
3
D
D
D = 0
4
D > 0
3.1

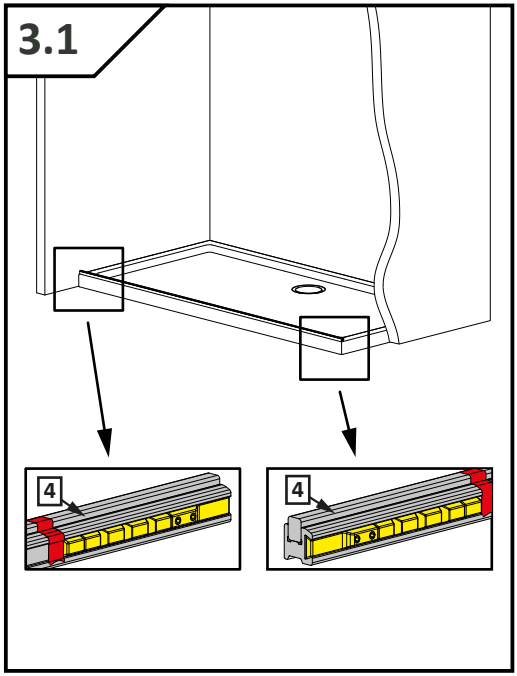
3.1
4
4

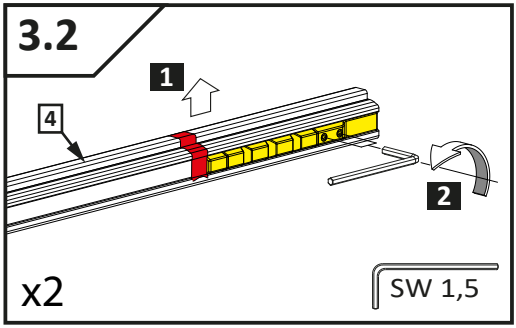
3.2
1
4
2
x2
SW 1,5

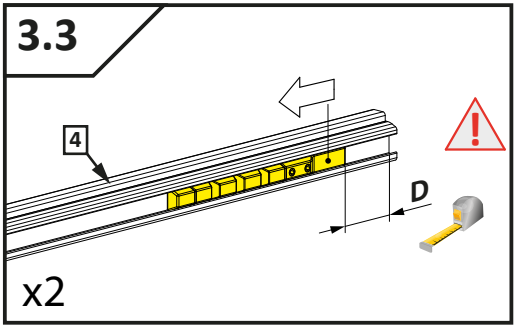
3.3
4
D
x2

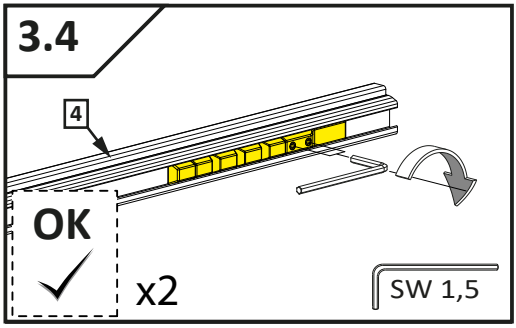
3.4
4
OK
x2
SW 1,5

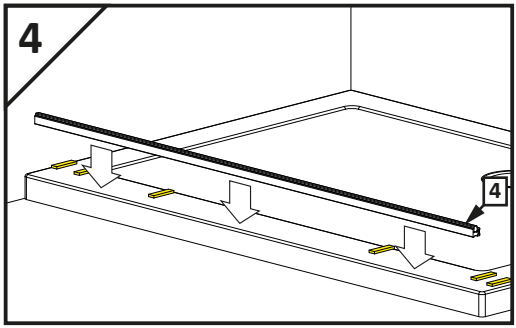
4
4

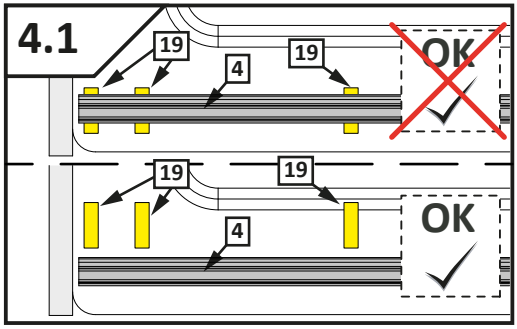
4.1
19
4
19
OK
19
19
4
OK

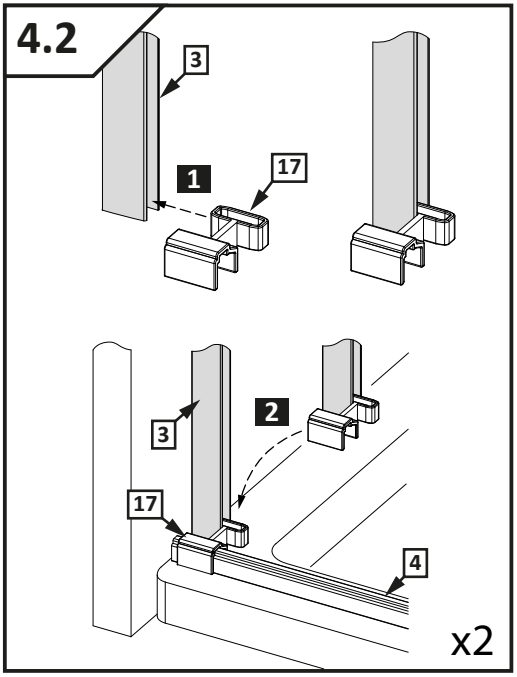
4.2
3
1
17
3
2
17
4
x2

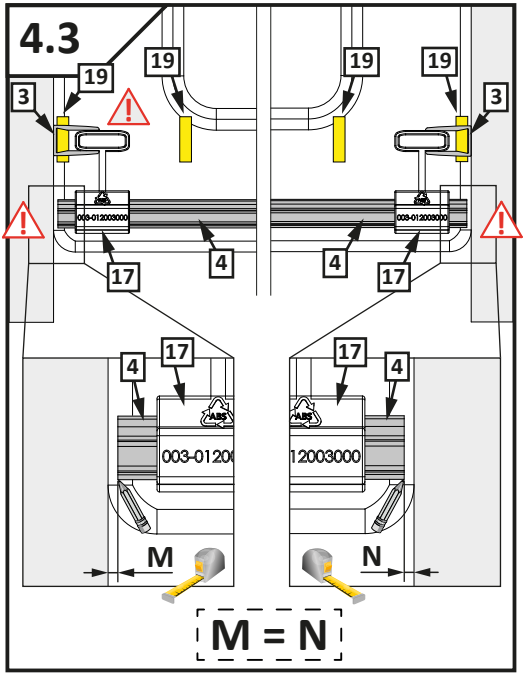
4.3
19
19
19
19
3
3
17
4
4
17
4
17
17
4
M
N
M = N

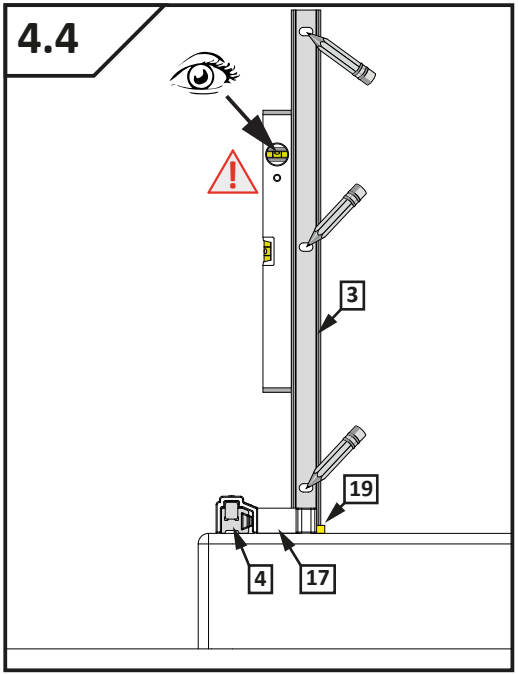
4.4
3
19
4
17

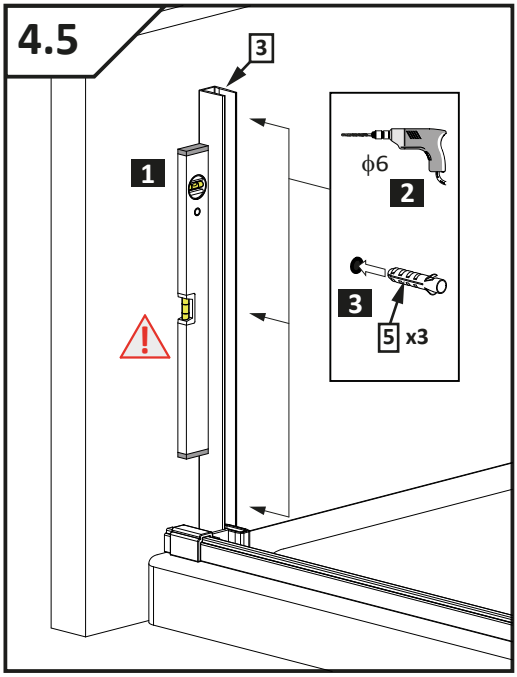
4.5
3
1
ϕ6
2
3
5 x3

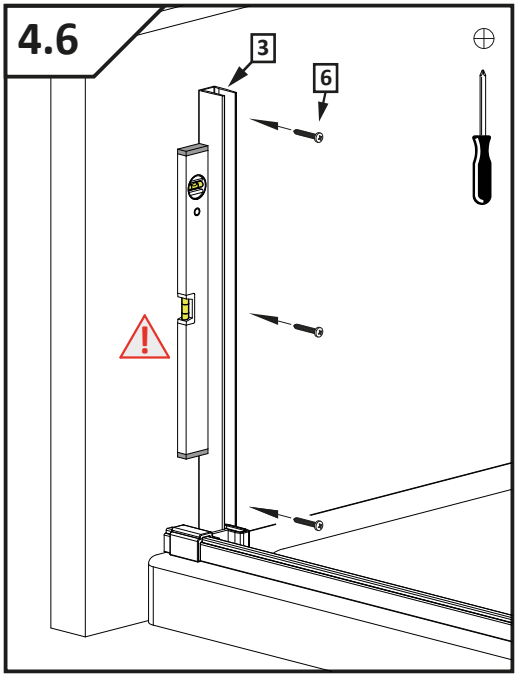
4.6
3
6

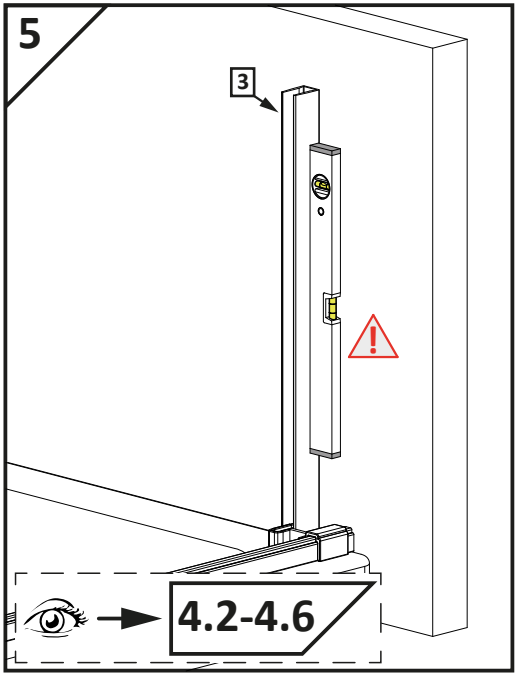
5
3
4.2-4.6

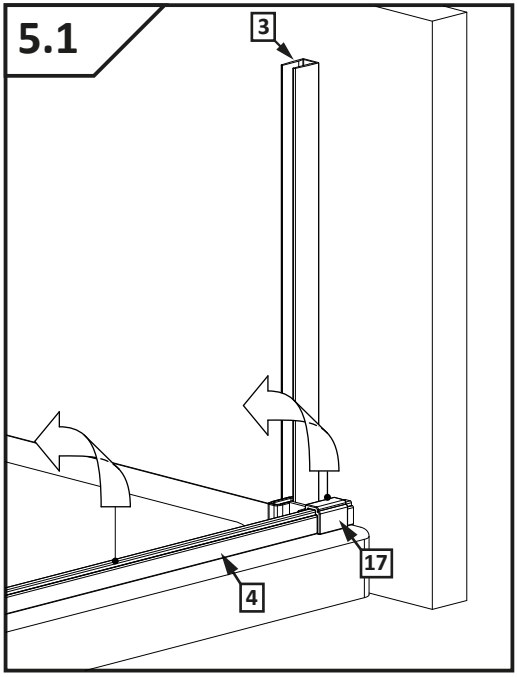
5.1
3
17
4

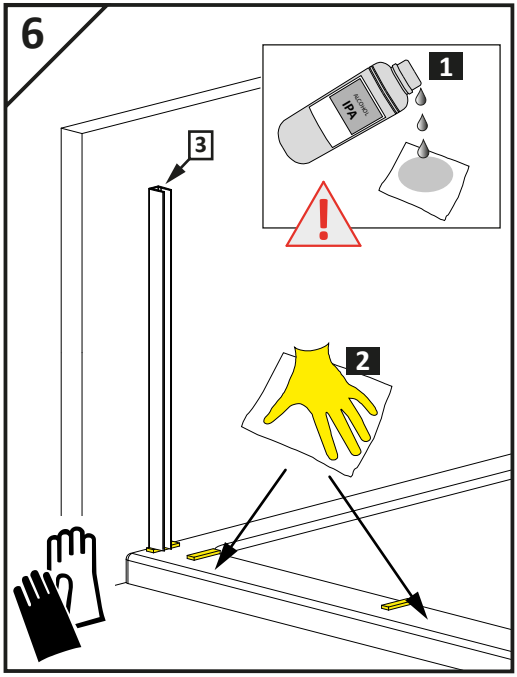
6
3
1
IPA
2

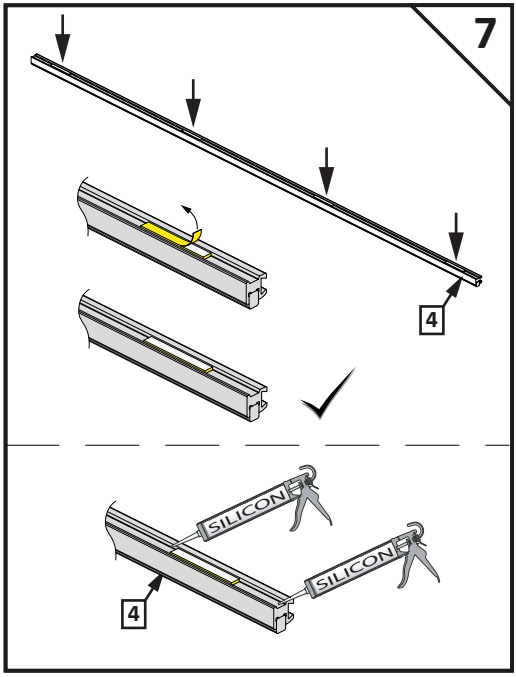
7
4
SILICON
SILICON
4

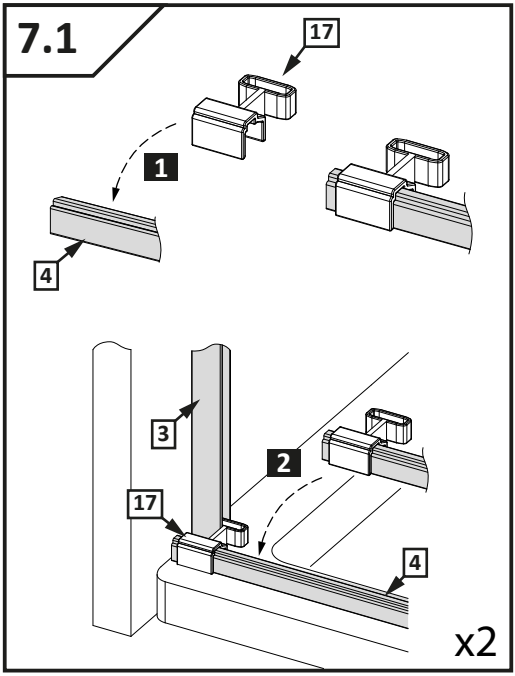
7.1
17
1
4
3
2
17
4
x2

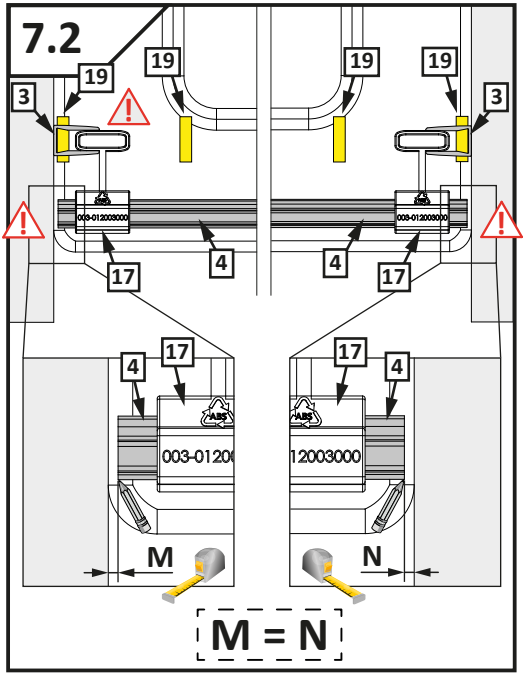
7.2
19
19
19
19
3
3
17
4
4
17
4
17
17
4
003-012
12003000
M
N
M = N

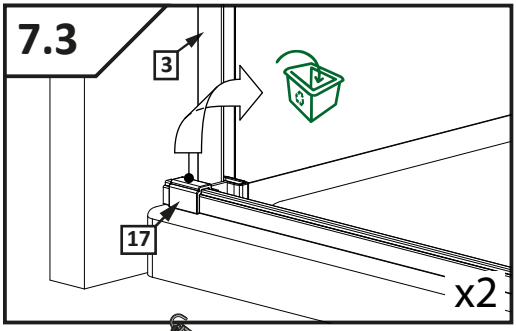
7.3
3
17
x2

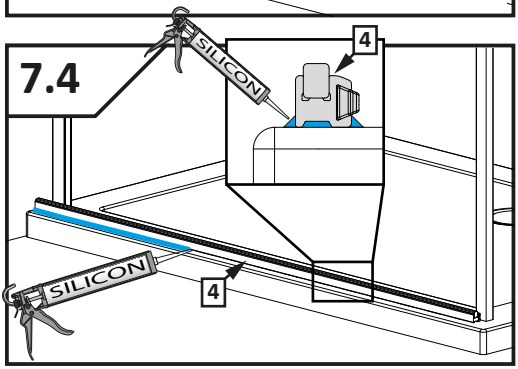
7.4
SILICON
4
SILICON
4

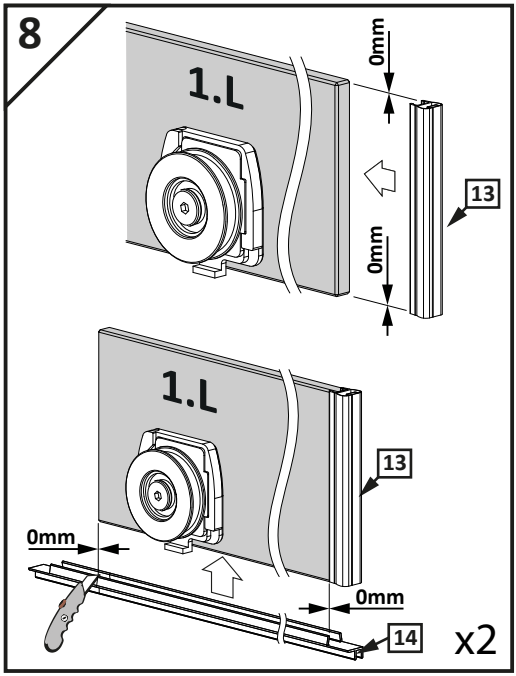
8
1.L
0mm
0mm
13
1.L
13
0mm
0mm
14
x2

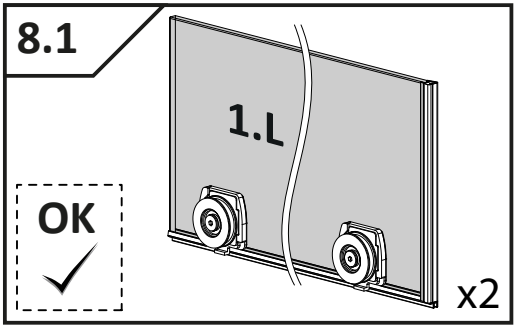
8.1
1.L
OK
x2

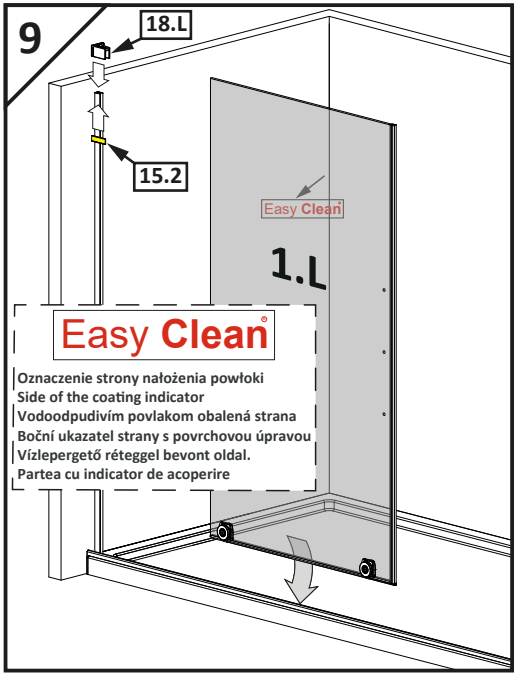
9
18.L
15.2
Easy Clean
1.L
Easy Clean
Oznaczenie strony nałożenia powłoki
Side of the coating indicator
Vodoodpudivím povlakom obalená strana
Boční ukazatel strany s povrchovou úpravou
Vízlepergető réteggel bevont oldal.
Partea cu indicator de acoperire

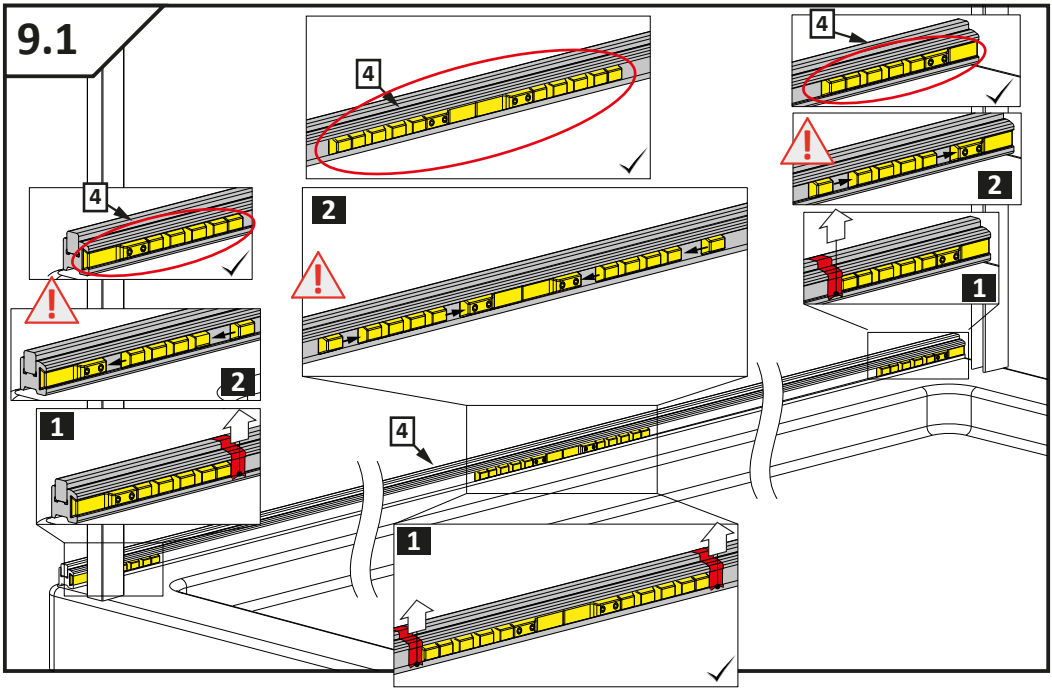
9.1
4
2
1

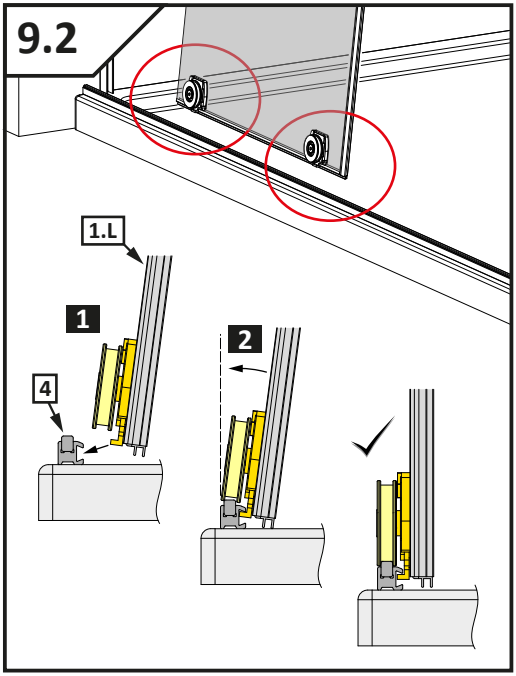
9.2
1.L
1
2
4

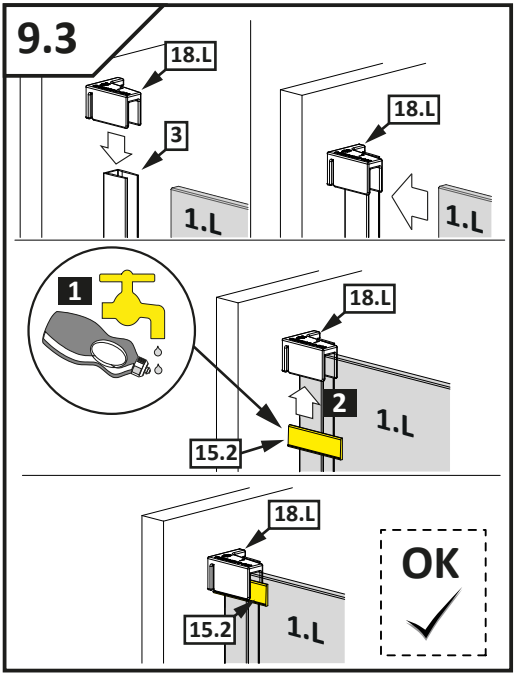
9.3
18.L
3
1.L
18.L
1.L
1
18.L
2
1.L
15.2
18.L
15.2
1.L
OK


10
Easy Clean
1.L
2
Easy Clean
Oznaczenie strony nałożenia powłoki
Side of the coating indicator
Vodoodpudivím povlakom obalená strana
Boční ukazatel strany s povrchovou úpravou
Vízlepergető réteggel bevont oldal.
Partea cu indicator de acoperire

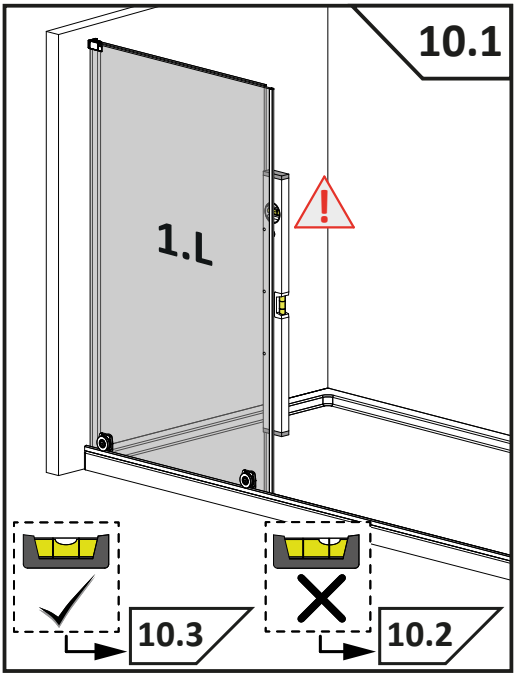
10.1
1.L
10.3
10.2

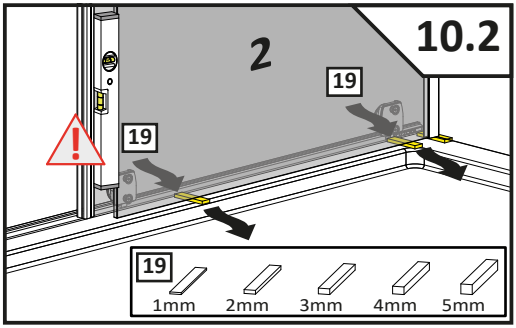
10.2
2
19
19
19
1mm
2mm
3mm
4mm
5mm

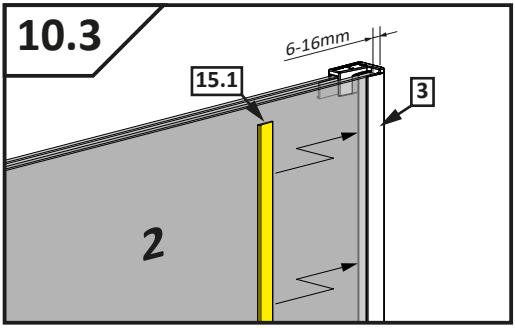
10.3
6-16mm
15.1
3
2

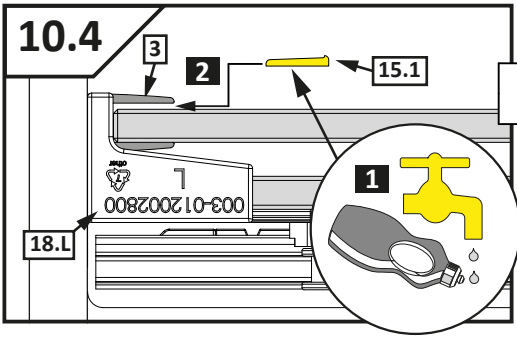
10.4
3
2
15.1
1
18.L

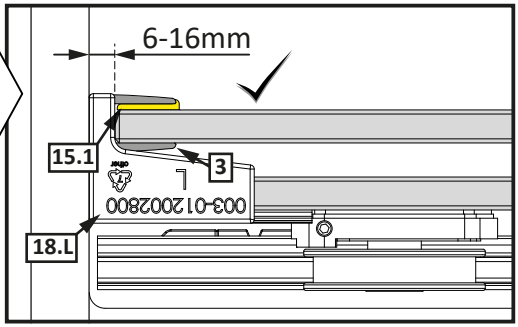
6-16mm
15.1
3
18.L

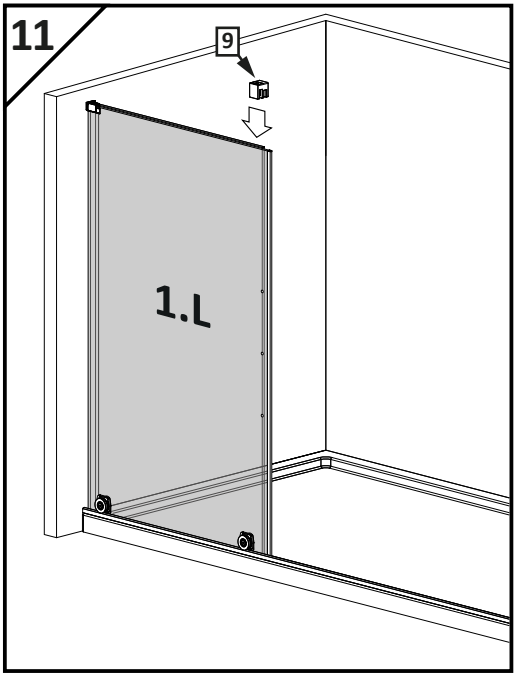
11
9
1.L

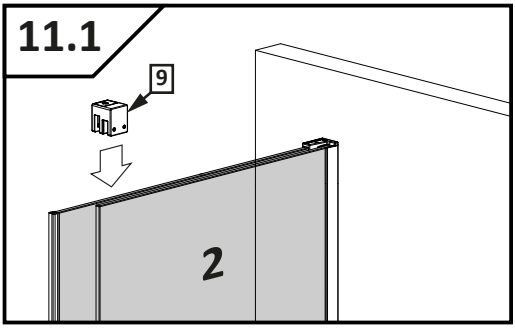
11.1
9
2

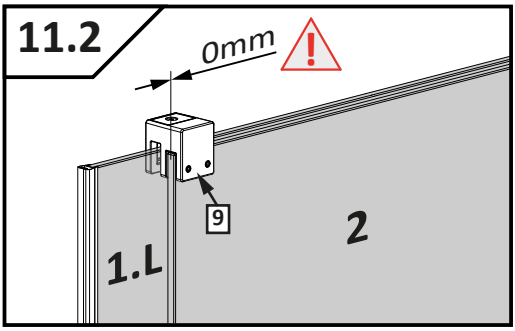
11.2
0mm
9
2
1.L

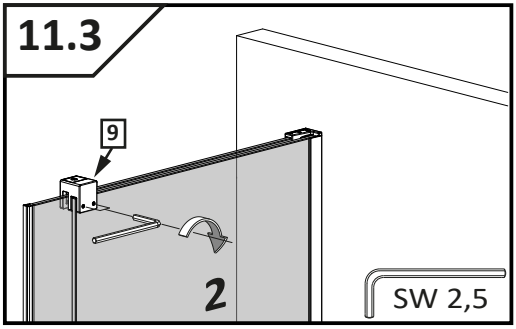
11.3
9
2
SW 2,5

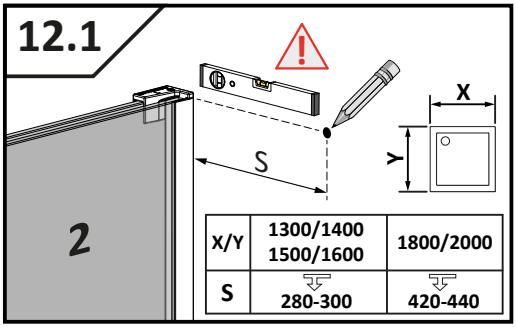
12.1
X
Y
S
2
X/Y
1300/1400
1500/1600
1800/2000
S
280-300
420-440

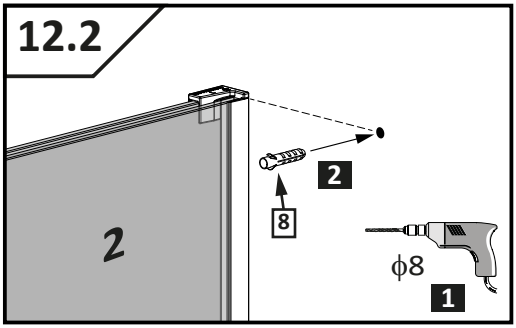
12.2
2
2
8
ϕ8
1

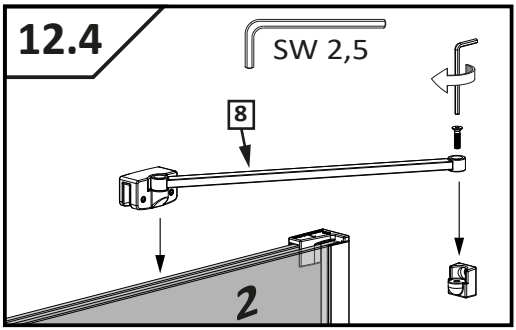
12.4
SW 2,5
8
2

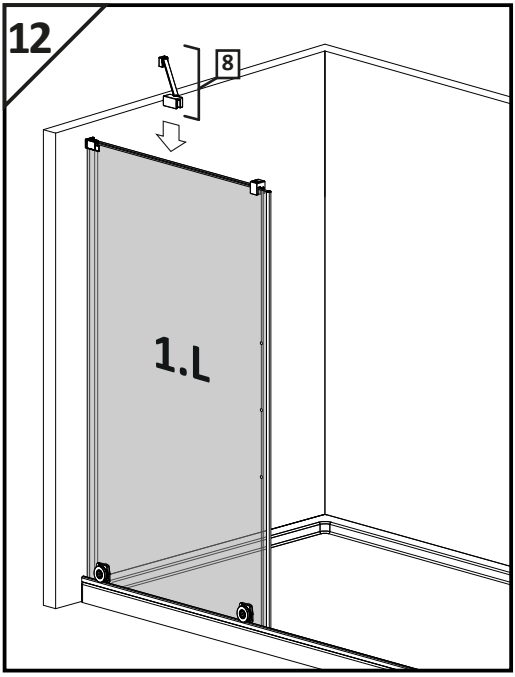
12
8
1.L

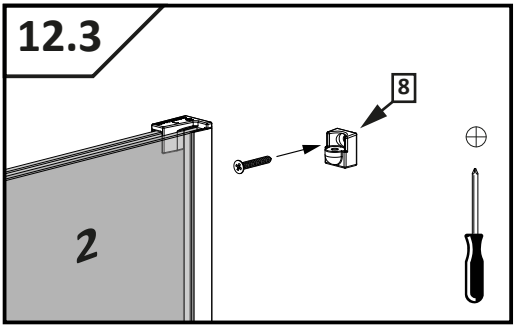
12.3
8
2

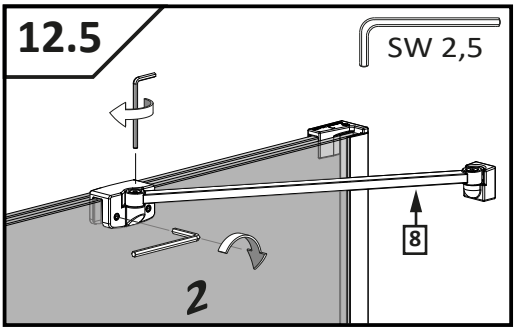
12.5
SW 2,5
8
2

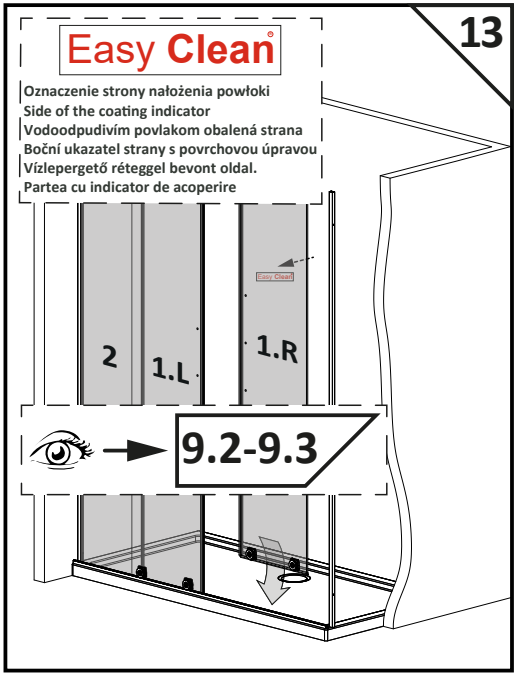
13
Easy Clean
Oznaczenie strony nałożenia powłoki
Side of the coating indicator
Vodoodpudivím povlakom obalená strana
Boční ukazatel strany s povrchovou úpravou
Vízlepergető réteggel bevont oldal.
Partea cu indicator de acoperire
2
1.L
1.R
9.2-9.3

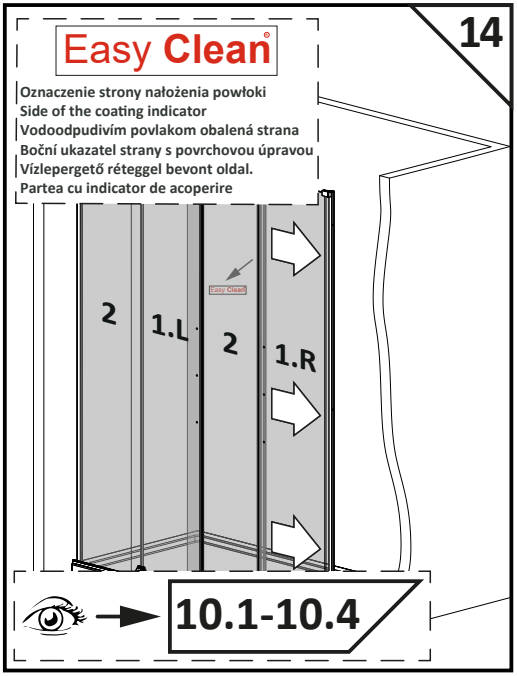
14
Easy Clean
Oznaczenie strony nałożenia powłoki
Side of the coating indicator
Vodoodpudivím povlakom obalená strana
Boční ukazatel strany s povrchovou úpravou
Vízlepergető réteggel bevont oldal.
Partea cu indicator de acoperire
2
1.L
2
1.R
10.1-10.4

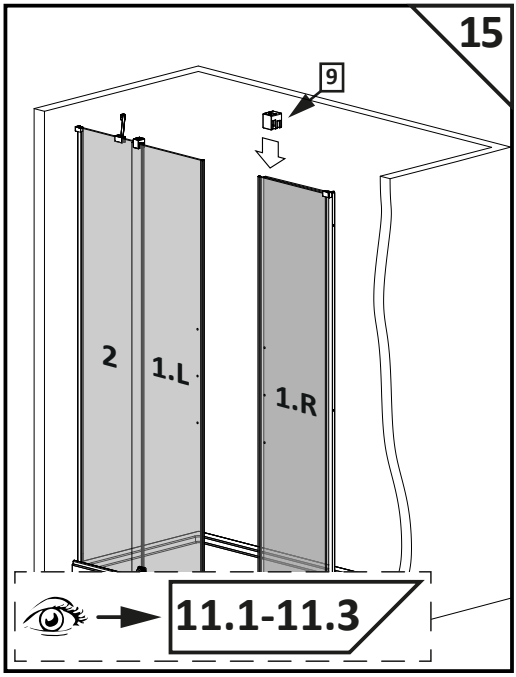
15
9
2
1.L
1.R
11.1-11.3

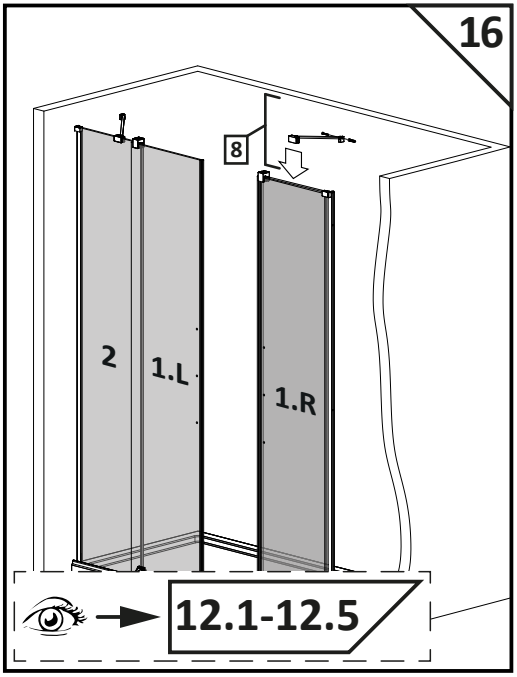
16
8
2
1.L
1.R
12.1-12.5

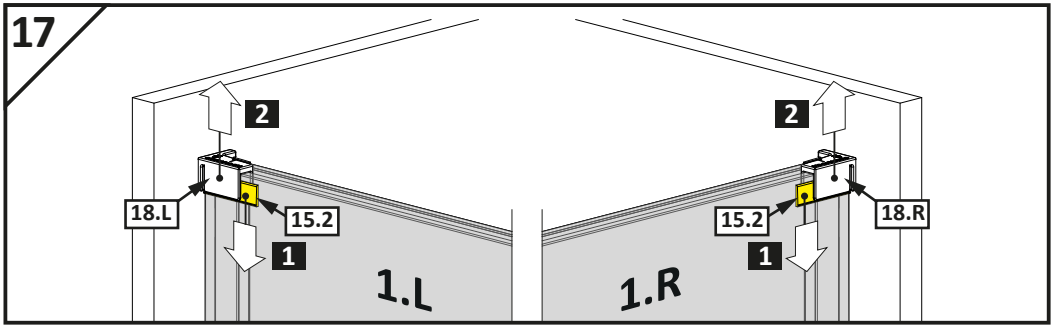
17
2
18.L
15.2
1
1.L
2
15.2
18.R
1
1.R

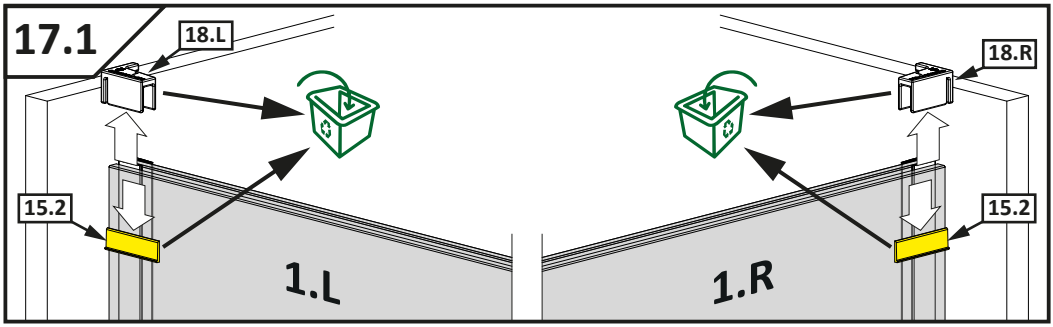
17.1
18.L
15.2
1.L
18.R
15.2
1.R

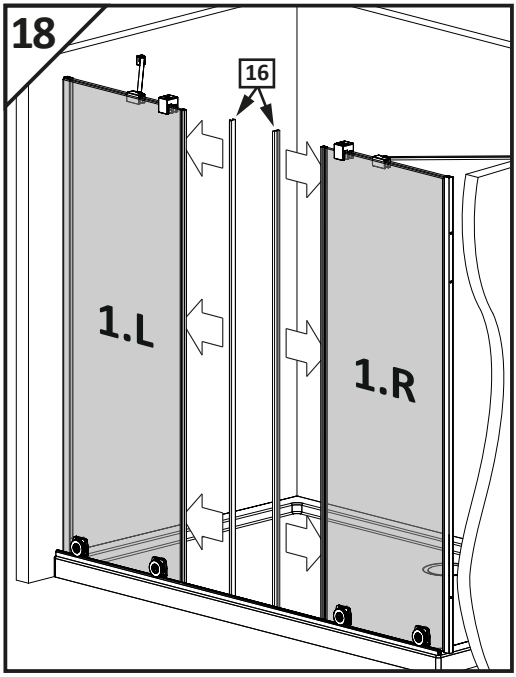
18
16
1.L
1.R

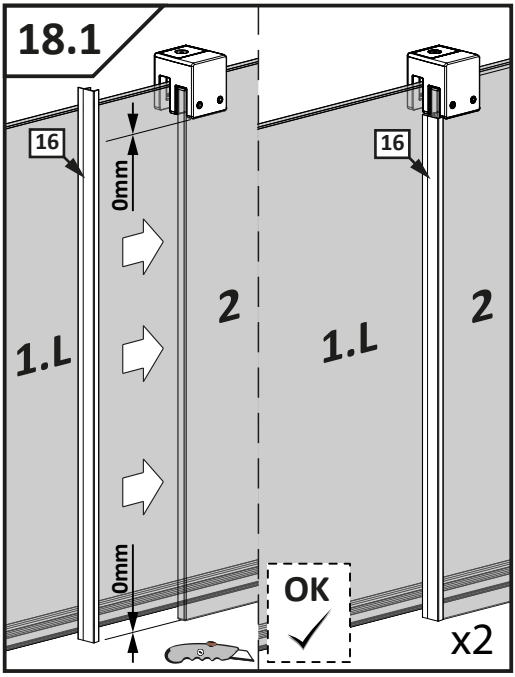
18.1
16
0mm
2
1.L
0mm
16
2
1.L
OK
x2

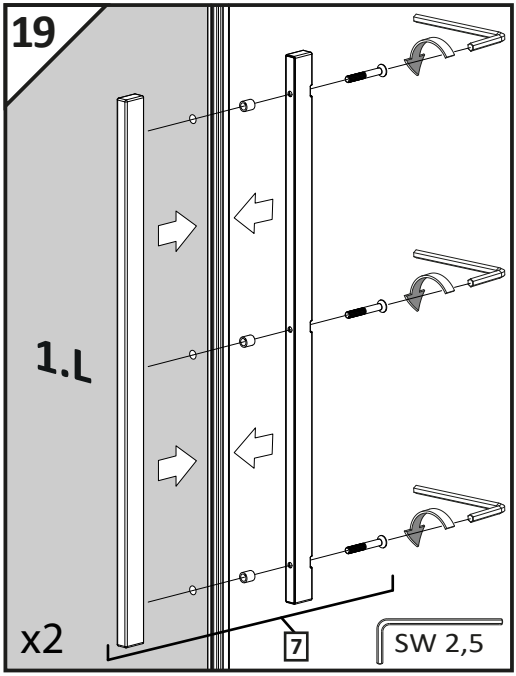
19
1.L
x2
7
SW 2,5

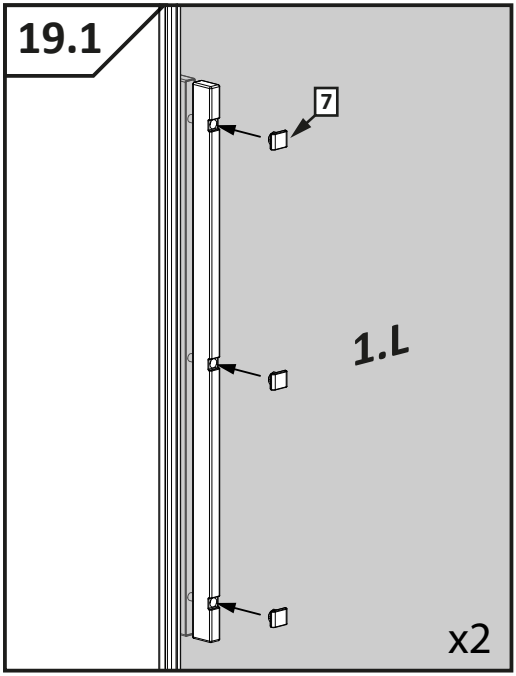
19.1
7
1.L
x2

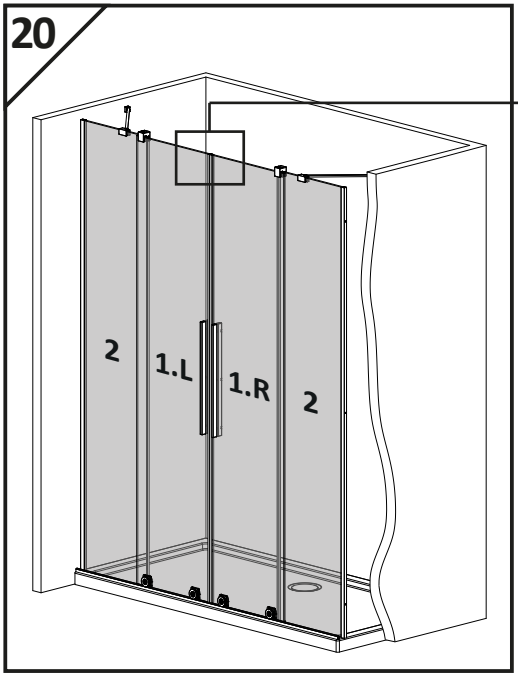
20
2
1.L
1.R
2

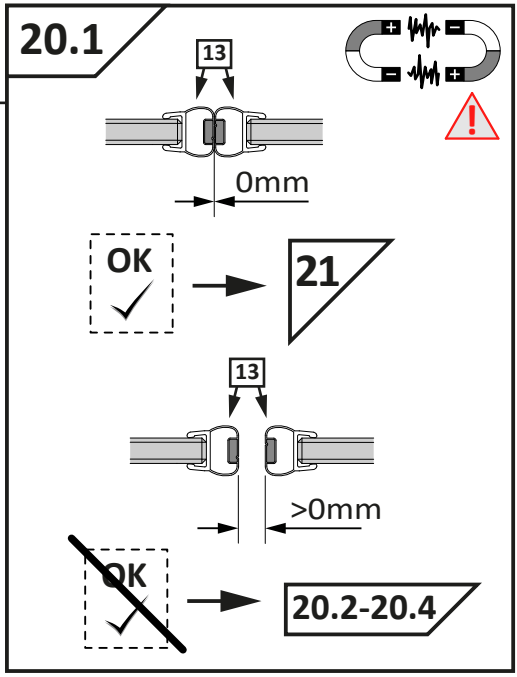
20.1
13
0mm
OK
21
13
>0mm
OK
20.2-20.4

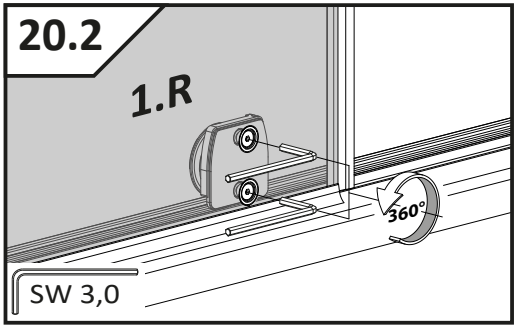
20.2
1.R
360°
SW 3,0

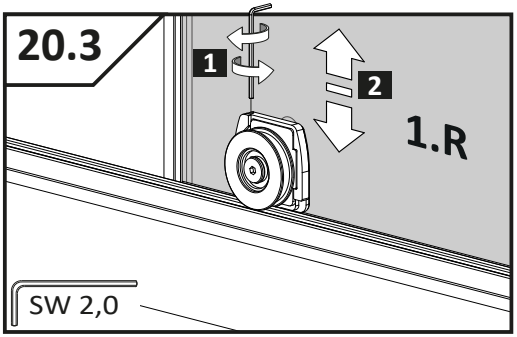
20.3
1
2
1.R
SW 2,0

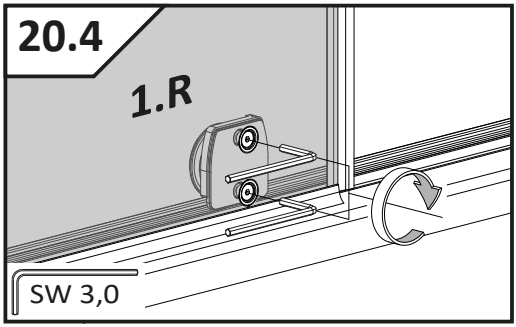
20.4
1.R
SW 3,0

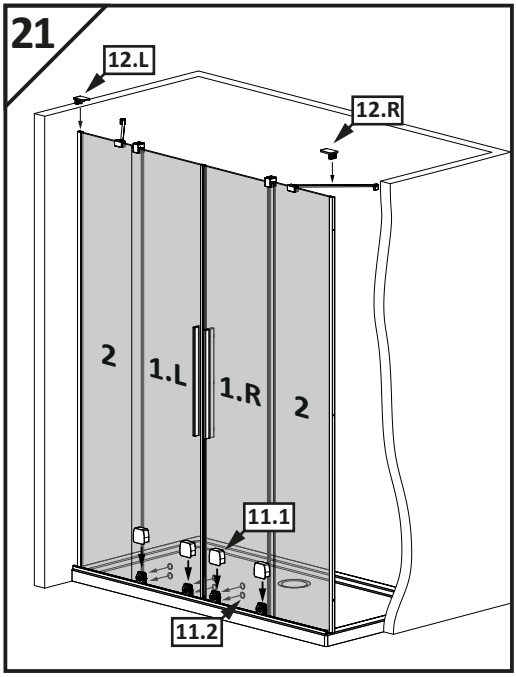
21
12.L
12.R
2
1.L
1.R
2
11.1
11.2

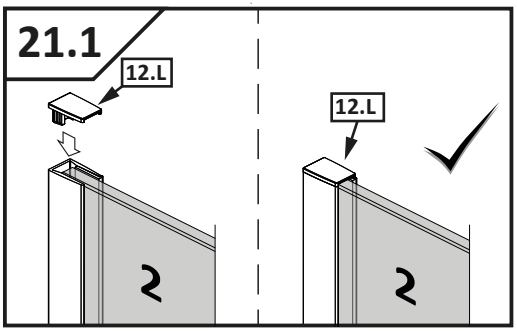
21.1
12.L
12.L
2
2

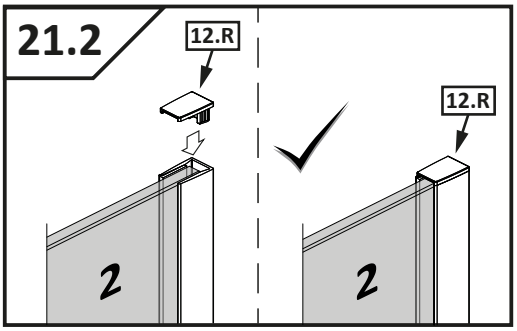
21.2
12.R
12.R
2
2

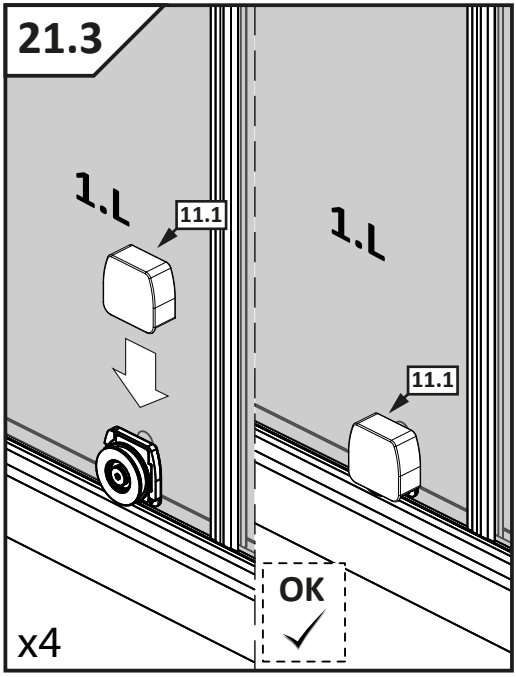
21.3
1.L
11.1
1.L
11.1
OK
x4

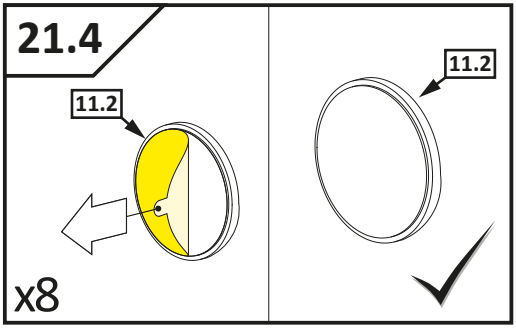
21.4
11.2
11.2
x8

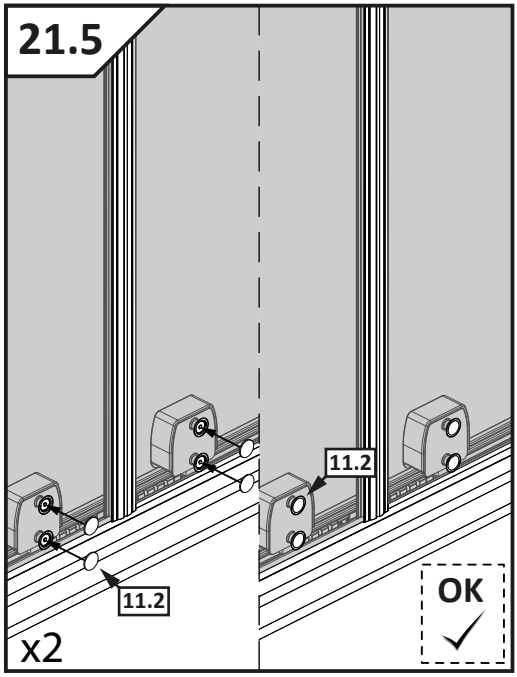
21.5
11.2
11.2
OK
x2

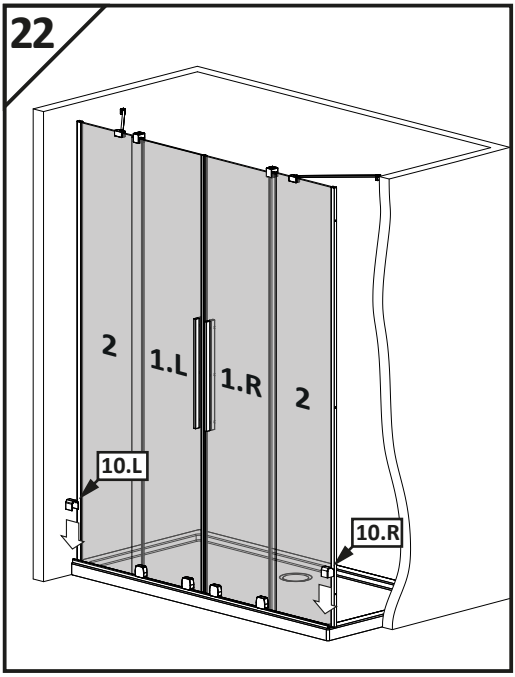
22
2
1.L
1.R
2
10.L
10.R

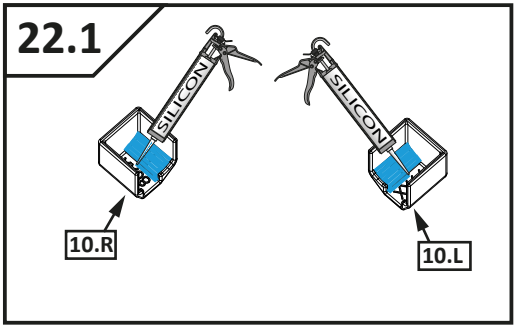
22.1
SILICON
SILICON
10.R
10.L

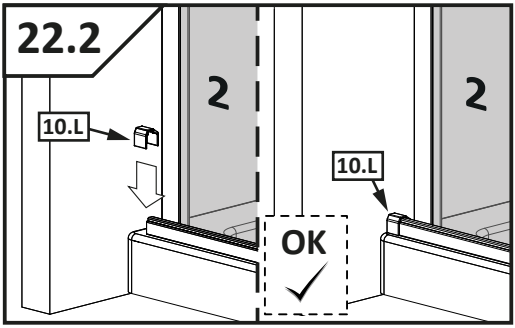
22.2
2
2
10.L
10.L
OK

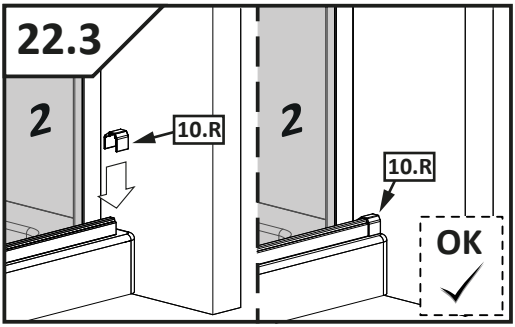
22.3
2
10.R
2
10.R
OK

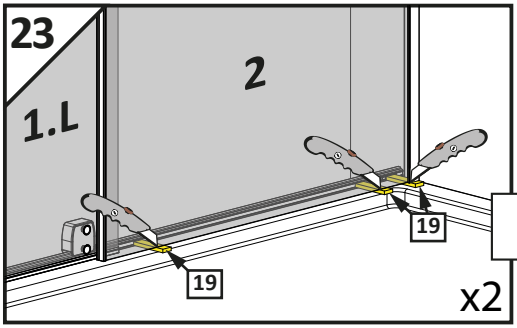
23
2
1.L
19
19
x2

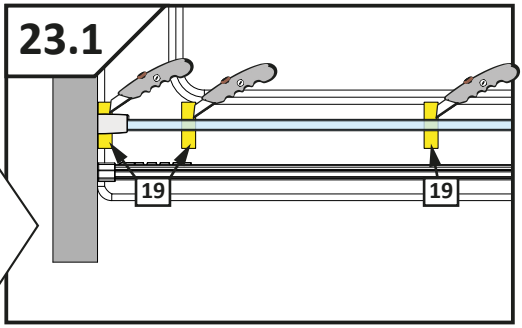
23.1
19
19

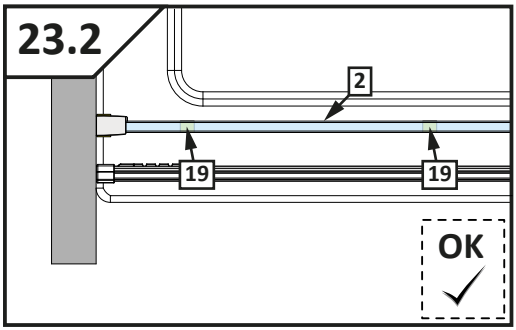
23.2
2
19
19
OK

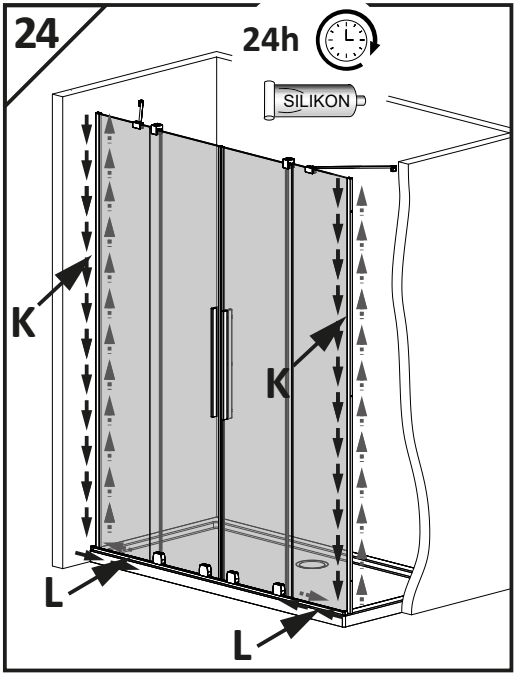
24
24h
SILIKON
K
K
L
L

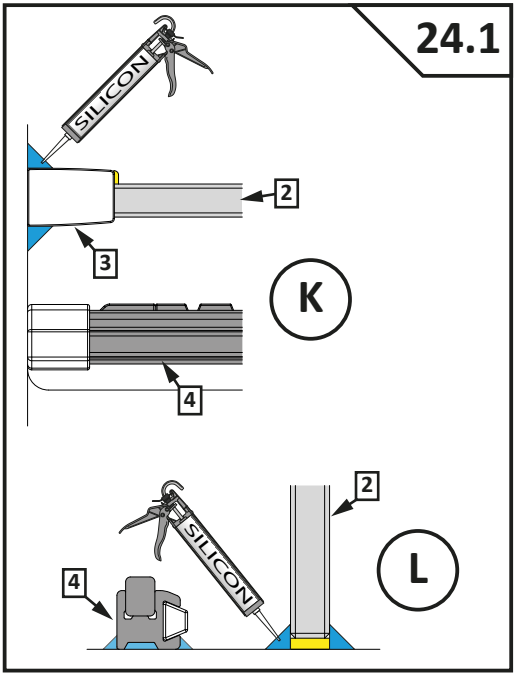
24.1
SILICON
2
3
K
4
2
SILICON
4
L

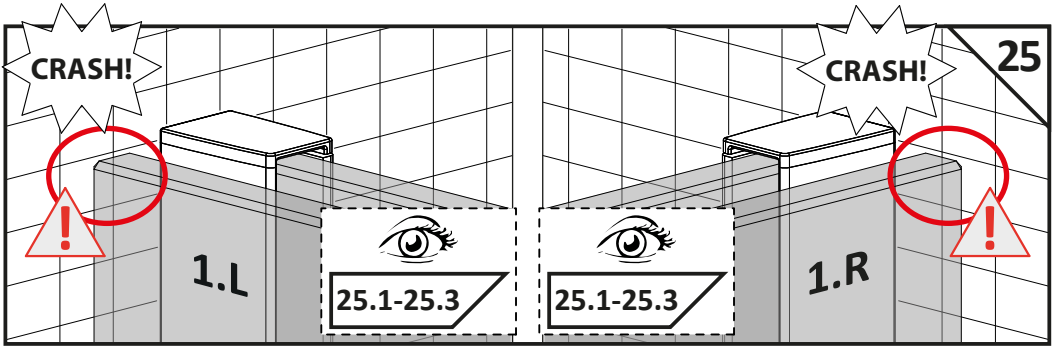
CRASH!
CRASH!
25
1.L
25.1-25.3
25.1-25.3
1.R

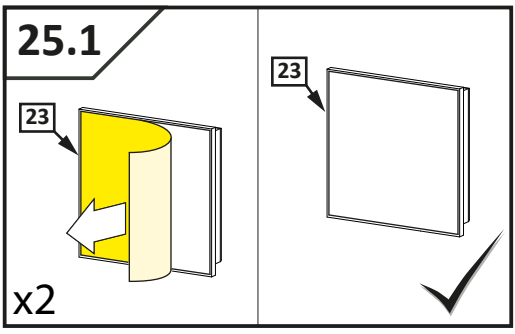
25.1
23
23
x2

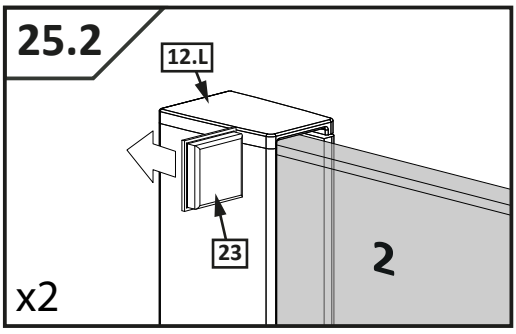
25.2
12.L
23
2
x2

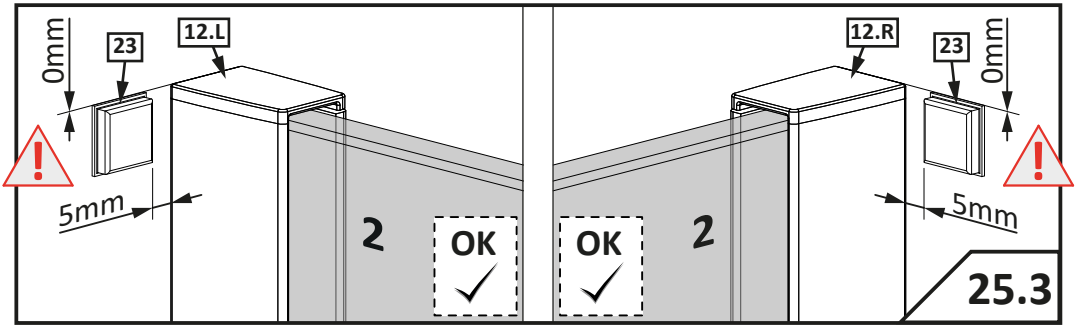
0mm
23
12.L
5mm
2
OK
OK
2
12.R
23
0mm
5mm
25.3

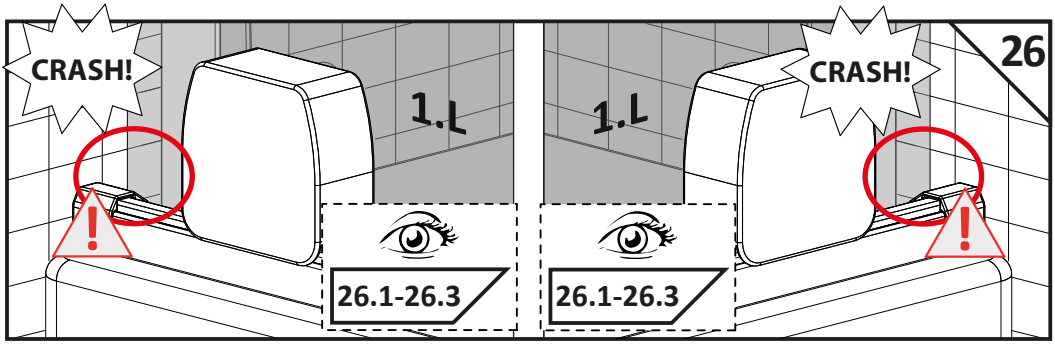
CRASH!
1.L
1.L
CRASH!
26
26.1-26.3
26.1-26.3

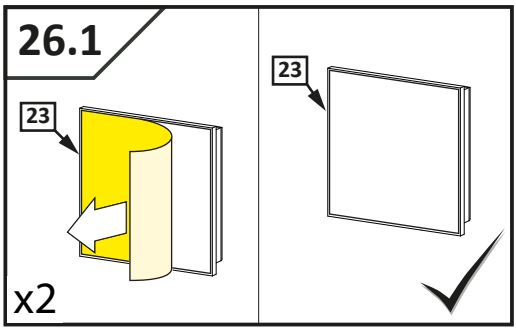
26.1
23
23
x2

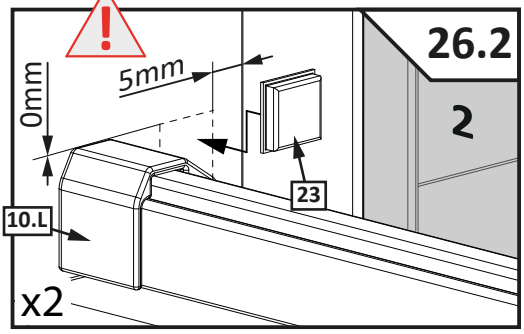
26.2
5mm
0mm
23
10.L
2
x2

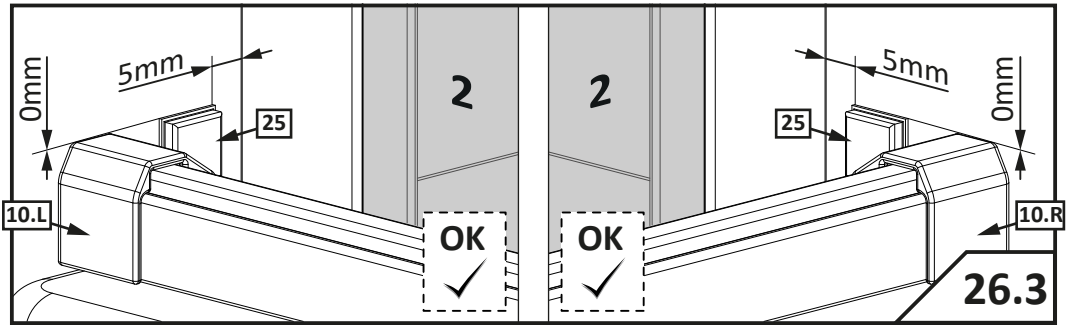
0mm
5mm
25
10.L
2
OK
OK
2
5mm
25
0mm
10.R
26.3

A/ KARTA GWARANCYJNA

1. Dziękujemy Państwu za zakup naszego produktu! Firma Radaway Sp. z o.o. udziela 36 miesięcznej gwarancji na kabiny prysznicowe oraz zapewnia serwis pogwarancyjny.
2. Kabina prysznicowa, którą Państwo nabyliście służy do przeprowadzania zabiegów higienicznych w pomieszczeniach sanitarnych wewnątrz budynków wyposażonych w instalację wodną oraz odpływ ścieków. Kabiny przeznaczone są do montowania na brodzikach lub bezpośrednio na podłodze.
3. Wymiary kabin dostosowane są do standardowych wymiarów brodzików.
4. Gwarancja nie obejmuje:
   a) uszkodzeń mechanicznych wyrobu (pęknięcia, wygięcia, zarysowania itp.) powstałych wskutek niewłaściwego obchodzenia się z produktem,
   b) części ulegających zużyciu podczas normalnego użytkowania,
   c) czynności związanych z konserwacją, czyszczeniem, regulacją produktu,
   d) wad i uszkodzeń spowodowanych:
   - montażem niezgodnym z instrukcją montażu i użytkowania załączoną przez producenta do wyrobu,
   - dokonywaniem samodzielnych napraw i przeróbek,
   - wytrącaniem się osadów z użytkowanej wody,
   - nieodpowiednią pielęgnacją wyrobów np. stosowaniem do czyszczenia niewłaściwych środków chemicznych,
   - niewłaściwą eksploatacją wyrobu tj. niezgodną z instrukcją użytkowania i przeznaczeniem produktu.
5. Udzielamy gwarancji, o której mowa w pkt.1 pod warunkiem bezwzględnego przestrzegania zasad konserwacji określonych w niniejszej karcie.
6. Przed montażem prosimy sprawdzić produkt pod kątem kompletności i ewentualnych uszkodzeń wynikających niezgodnego z wymaganiami technicznymi transportu lub składowania. Należy starannie sprawdzić powierzchnię zamontowanych tafli (szkło lub tworzywo sztuczne). Drobne rysy na profilach można przemyć acetonem lub zmywaczem do paznokci na bazie acetonu. Większe uszkodzenia należy reklamować.
7. Należy starannie sprawdzić kabinę w terminie 30 dni od momentu zakupu w przeciwnym razie prawo do reklamacji z tytułu nie kompletności i ewentualnych szkód powstałych w transporcie wygasa (nie dotyczy wad ukrytych).
8. Za szkody powstałe podczas montażu oraz stwierdzone po zamontowaniu (z wyłączeniem wad ukrytych), nasza firma nie ponosi odpowiedzialności. Nie ponosimy również kosztów montażu i demontażu kabiny, jeśli uszkodzenia zostaną stwierdzone po jej zamontowaniu.
9. Zauważone wady należy zgłaszać w miejscu zakupu towaru.
10. Wady lub uszkodzenia towaru stwierdzone przez Klienta podczas eksploatacji będą usuwane w okresie trwania gwarancji w terminie nie dłuższym niż 21dni od daty zgłoszenia reklamacji.
11. Podstawą rozpatrzenia reklamacji jest dowód zakupu, karta gwarancyjna i kupon gwarancyjny, opieczętowany w punkcie sprzedaży, z naniesionym modelem i numerem artykułu, datą sprzedaży i podpisem Klienta potwierdzającym akceptację zasad gwarancji i zakupionego towaru.
12. Klient ma prawo żądać wymiany towaru na nowy, gdy:
   - ujawnionej wady nie można usunąć,
   - w okresie trwania gwarancji dokonano 3 napraw (potwierdzonych kuponem gwarancyjnym) tego samego podzespołu a naprawiany towar nadal wykazuje wady uniemożliwiające jego stosowanie zgodnie z przeznaczeniem.
13. Klient traci gwarancję w przypadku nie zgłoszenia sprzedającemu wady w terminie 2 miesięcy od ujawnienia się wady, w każdym przypadku Klient zobowiązany jest zaprzestać użytkowania kabiny natychmiast po ujawnieniu wady, w innym wypadku utraci gwarancję
14. Firma Radaway Sp. z o.o. nie zwraca kosztów związanych z uszkodzeniem glazury w przypadku jej uszkodzenia w sytuacji konieczności demontażu kabiny.

15. Kabina nie jest przeznaczona do użytku masowego.
16. Wyposażenie kabiny może być wykorzystane tylko do opisanych celów, np. nie można wymontować elementów składowych i wykorzystać ich do innych urządzeń, w takich przypadkach wygasa roszczenie z tytułu gwarancji.
17. Firma Radaway Sp. z o.o. nie ponosi odpowiedzialności za bezpośrednie i pośrednie szkody spowodowane przez kabinę.
18. Niedopełnienie warunków zawartych w instrukcji montażu powoduje utratę prawa do napraw gwarancyjnych.
19. Nieuzasadnione powiadomienia i przyjazdy serwisu będą podstawą do obciążenia Klienta kosztami dojazdu i naprawy.
20. Firma Radaway Sp. z o.o. zastrzega sobie prawo wprowadzenia zmian w oferowanym produkcie bez wcześniejszego poinformowania klientów, nie obniżając jednocześnie jakości wyrobu.
21. Terytorialny zakres gwarancji ogranicza się do obszaru Rzeczypospolitej Polskiej.
22. Reklamację produktów zakupionych na terenie Rzeczypospolitej Polskiej możecie Państwo zgłosić w punkcie zakupu produktu lub bezpośrednio u producenta pod adresem mailowym serwis@radaway.pl .

B/ UTRZYMANIE W CZYSTOŚCI I KONSERWACJA KABINY

Do codziennej pielęgnacji należy używać miękkiej szmatki. Do czyszczenia szkła wystarczą przyjazne dla środowiska, łagodne środki czyszczące w postaci płynów np. Glass Cleaner. W żadnym wypadku nie należy stosować ostrych przedmiotów chemikaliów lub środków szorujących, które prowadzą do zarysowań powierzchni kabiny i utraty gwarancji. Lekki osad kamienny bez trudu usuną Państwo przy pomocy odrobiny octu. W przypadku szkła z powłoka Easy Clean zalecane jest odświeżanie powłoki środkiem Glass Protector.

C/ INSTRUKCJA MONTAŻU

1. Montażu kabiny należy dokonywać zgodnie z załączoną instrukcją. Zalecamy Państwu skorzystanie z usług wykwalifikowanego instalatora. Na stronie www.radaway.pl znajdą Państwo kontakty do Certyfikowanych Instalatorów Radaway.
2. Kabina powinna być transportowana i składowana wyłącznie w oryginalnym opakowaniu w pozycji pionowej. Każdy inny sposób transportu i składowania może spowodować uszkodzenia mechaniczne powodujące utratę gwarancji.
3. Pomieszczenie, w którym będzie zamontowana kabina musi spełniać następujące warunki:
   - posiadać zgodnie z warunkami technicznymi zlokalizowany dopływ i odpływ wody,
   - posiadać dobrze wypoziomowane podłoże,
   - posiadać zgodną z wymaganiami technicznymi wentylację.

Radaway Sp. z o.o., ul. Rabowicka 59 Jasin, 62-020 Swarzędz
tel. +48 61 835 75 10 faks +48 61 835 75 11 www.radaway.pl
Pomoc techniczna tel. 61 835 75 20 w godz. 7.00 - 15.00